Digisight Ultra LRF

Manuale utente

Contenuto

Caratteristiche tecniche
Descrizione
Contenuto della confezione
Caratteristiche
Parti e controlli del dispositivo
Funzionamento dei pulsanti
Particolarità di funzionamento
Uso della batteria ricaricabile

- Misure di sicurezza
- Carica della batteria
- Installazione della batteria ricaricabile

Alimentazione esterna
Funzionamento

- Montaggio sul fucile
- Attivare e regolare l’immagine

Illuminatore IR

- Installazione dell'illuminatore IR
- Smontaggio dell'illuminatore IR

Tiro d’aggiustamento

- Come effettuare l’azzeramento
- Aggiunta di una nuova distanza
- Impostazioni dei parametri del tiro d’aggiustamento
- Correzione orizzontale/verticale
- Ingrandimento (durante l’azzeramento)
- Freeze
- Modifiche del valore (nome) di una distanza
- Modifiche della distanza di base
- Eliminazione della distanza creata

Zoom digitale discreto
Barra di stato
Funzioni del menu rapido
Funzioni del menu principale

Accedere al menu principale
Profilo del tiro d’aggiustamento
Luminosità pittogrammi
Impostazione reticolo
Attivazione Wi-Fi
Telemetro
Impostazioni generali
Microfono
Accelerometro
Spegnimento automatico
Inclinazione d’arma
Impostazione Wi-Fi
Informazioni sul prodotto
Videoregistrazione e fotografia dell'immagine osservata
Telemetro incorporato
Funzione Wi-Fi
Funzione «Display Off» (Display spento)
Funzione PiP
Funzione «SumLight™»
Punti di mira in scala
Stream Vision 2
Aggiornamento del firmware
Connessione USB
Ispezione tecnica
Manutenzione
Deposito
Risoluzione problemi
Conformità con la legge e dichiarazioni di esclusione di responsabilità

Caratteristiche tecniche

N450 LRF

Modello	N450 LRF
SKU (senza staffa)	76627X
SKU (con staffa Weaver)	76627
SKU (con staffa Weaver QD112)	76627Q
Specifiche ottiche	
Generazione	Digital
Ingrandimento	4,5x-18x
Fuoco della lente, mm	50
Apertura relativa, D/f '	1:1,2
Campo visivo (orizzontale), °/metri a 100 m	6,2 / 10,9
Estrazione pupillare, mm	50
Controllo diottrico dell'oculare, diottrie	+3/-5
Distanza di messa a fuoco minima, m	5

Distanza di rilevamento di un animale di altezza 1,7 m, m	550
Punto di mira	
Valore per click, mm a 100 m	10 mm (a 4,5x) / 2,5 mm (a 18x)
Gamma di regolazione, mm a 100 m (P/A)	2000 (± 100 clic)
Specifiche elettroniche	
Sensibilità del cannocchiale, non di più, mW[1]	$1{,}5 \cdot 10^{-5}$
Sensibilità del cannocchiale, non di più, mW[2]	$5{,}5 \cdot 10^{-5}$
Tipo e risoluzione del sensore, pixel	HD CMOS/1280x720
Tipo e risoluzione del display, pixel	AMOLED/1024x768
Illuminatore IR amovibile	
Tipo / lunghezza d'onda, nm	LED/ 850
Telemetro laser	
Tipo / lunghezza d'onda, nm	905
Distanza di misurazione massima, m	1000

Precisione di misurazione, m	1
Videoregistratore	
Risoluzione video/foto, pixel	1024x768
Formato registrazione video / foto	mp4 / .jpg
Memoria interna	16 GB
Canale Wi-Fi [3]	
Frequenza	2,4 GHz
Standard	802.11 b/g
Caratteristiche operative	
Tensione di alimentazione, V	3,0 - 4,2
Tipo di batteria / Capacità / Tensione d’uscita nominale	Batteria agli ioni di litio IPS 7A / 6400 mAh / DC 3,7 V
Alimentazione esterna	MicroUSB tipo B (5 V)
Durata della batteria IPS7 a t = 22 ° C, ora [4]	6
Resistenza all'impatto massima su fucile, joule	6000

Resistenza all'impatto massima su arma ad anima liscia, calibro	12
Grado di protezione, Codice IP (IEC60529), con batteria installata	IPX7
Temperatura di esercizio, °C	-25°C – +50°C
Dimensioni (senza staffa), mm	370x142x74
Peso (senza staffa), kg	1,1

1 - Lunghezza d'onda 780 nm, risoluzione 25 linee per mm

2 - Lunghezza d'onda 915 nm, risoluzione 25 linee per mm

3 - La distanza della ricezione può variare in base a vari fattori: presenza di ostacoli, altre reti Wi-Fi.

4 - Nella modalità di consumo minima. Sottozero la capacità della batteria (o delle batterie) riduce significativamente, per tanto il tempo di funzionamento del cannocchiale diminuisce.

N455 LRF

Modello	N455 LRF
SKU (senza staffa)	76628X
SKU (con staffa Weaver)	76628
SKU (con staffa Weaver QD112)	76628Q
Specifiche ottiche	
Generazione	Digital
Ingrandimento	4,5x-18x
Fuoco della lente, mm	50
Apertura relativa, D/f '	1:1,2
Campo visivo (orizzontale), °/metri a 100 m	6,2 / 10,9
Estrazione pupillare, mm	50
Controllo diottrico dell'oculare, diottrie	+3/-5
Distanza di messa a fuoco minima, m	5
Distanza di rilevamento di un animale di altezza 1,7 m, m	500
Punto di mira	

Valore per click, mm a 100 m	10 mm (a 4,5x) / 2,5 mm (a 18x)
Gamma di regolazione, mm a 100 m (P/A)	2000 (± 100 clic)
Specifiche elettroniche	
Sensibilità del cannocchiale, non di più, mW[1]	$1{,}5 \cdot 10^{-5}$
Sensibilità del cannocchiale, non di più, mW[2]	$5{,}5 \cdot 10^{-5}$
Tipo e risoluzione del sensore, pixel	HD CMOS/1280x720
Tipo e risoluzione del display, pixel	AMOLED/1024x768
Illuminatore IR amovibile	
Tipo / lunghezza d'onda, nm	LED/ 940
Telemetro laser	
Tipo / lunghezza d'onda, nm	905
Distanza di misurazione massima, m	1000
Precisione di misurazione, m	1
Videoregistratore	
Risoluzione video/foto, pixel	1024x768

Formato registrazione video / foto	mp4 / .jpg
Memoria interna	16 GB
Canale Wi-Fi [3]	
Frequenza	2,4 GHz
Standard	802.11 b/g
Caratteristiche operative	
Tensione di alimentazione, V	3,0 - 4,2
Tipo di batteria / Capacità / Tensione d’uscita nominale	Batteria agli ioni di litio IPS 7A / 6400 mAh / DC 3,7 V
Alimentazione esterna	MicroUSB tipo B (5 V)
Durata della batteria IPS7 a t = 22 ° C, ora [4]	6
Resistenza all'impatto massima su fucile, joule	6000
Resistenza all'impatto massima su arma ad anima liscia, calibro	12
Grado di protezione, Codice IP (IEC60529), con batteria installata	IPX7

Temperatura di esercizio, °C	-25°C – +50°C
Dimensioni (senza staffa), mm	370x142x74
Peso (senza staffa), kg	1,1

1 - Lunghezza d'onda 780 nm, risoluzione 25 linee per mm

2 - Lunghezza d'onda 915 nm, risoluzione 25 linee per mm

3 - La distanza della ricezione può variare in base a vari fattori: presenza di ostacoli, altre reti Wi-Fi.

4 - Nella modalità di consumo minima. Sottozero la capacità della batteria (o delle batterie) riduce significativamente, per tanto il tempo di funzionamento del cannocchiale diminuisce.

Descrizione

Cannocchiali notturni **Digisight Ultra LRF** sono progettati per l’osservazione e tiro mirato al crepuscolo e di notte. In condizioni di scarsa luminosità (assenza di luce stellare e lunare), si consiglia l'uso di un illuminatore infrarosso con una lunghezza d'onda di 850 o 940 nm.

Il cannocchiale è dotato di un telemetro laser integrato con una portata fino a 1000 m ed una precisione di misurazione di ± 1 m.

Il **Digisight Ultra LRF** è un cannocchiale notturno universale, è adatto perfettamente per usi professionali ed amatoriali, tra cui caccia, tiro segno, riprese video notturne, osservazione.

Per iniziare, consultare le sezioni:

Carica della batteria

Installazione della batteria ricaricabile

Montaggio sul fucile

Attivare e regolare l’immagine

Tiro d’aggiustamento

Telemetro incorporato

Stream Vision 2

Contenuto della confezione

- Cannocchiale Digisight Ultra LRF
- Fodera
- Batteria ricaricabile
- Caricabatteria
- Dispositivo di rete
- Cavo Micro-USB
- Coperchio protettivo illuminatore IR
- Tappo del connettore dell'illuminatore IR
- Staffa (con viti e chiave esagonale)*
- Istruzione per l’esercizio dispensa
- Panno per pulitura ottica
- Tagliando di garanzia

* Alcuni modelli sono forniti senza staffa.

Caratteristiche

- Sensore HD 1280x720
- Sensibilità aumentata di notte
- Distanza di osservazione notturna oltre di 500 m
- Ingrandimento variabile da 4,5x a 18x
- Telemetro laser integrato con distanza di misurazione fino a 1000 m
- Ampio campo visivo
- Modalità «Picture-in-Picture»
- Alimentazione a batterie di accumulatori ad alta capacità del sistema B-Pack rapidamente ricaricabili
- Registrazione video
- Aggiornamento software remoto
- Scelta di 10 configurazioni di etichette in 9 colori
- Funzione di tiro accurato Zoom Zeroing
- Illuminatore IR di lunga portata invisibile (Digisight Ultra N455 LRF)
- 5 profili di fucile individuali / 50 distanze di tiro d’aggiustamento
- Stream Vision. Wi-Fi: Integrazione con dispositivi iOS e Android
- Wi-Fi. Controllo remoto, sorveglianza e streaming YouTube live tramite smartphone
- Resistenza all'impatto su grandi calibri: 12 calibro, 9.3x64, .375H&H
- Ampia gamma di spostamento di punto di mira
- Funzionalità a temperature estreme (-25 ... + 50 ° C)
- Funzione di aumento supplementare della sensibilità «SumLight™»
- Impermeabilità completa IPX7
- Indicazione di angolo inclinazione ed angolo di pendenza
- Uso diurno
- Avviamento istantaneo
- Sostegno alimentazione Power Bank

Parti e controlli del dispositivo

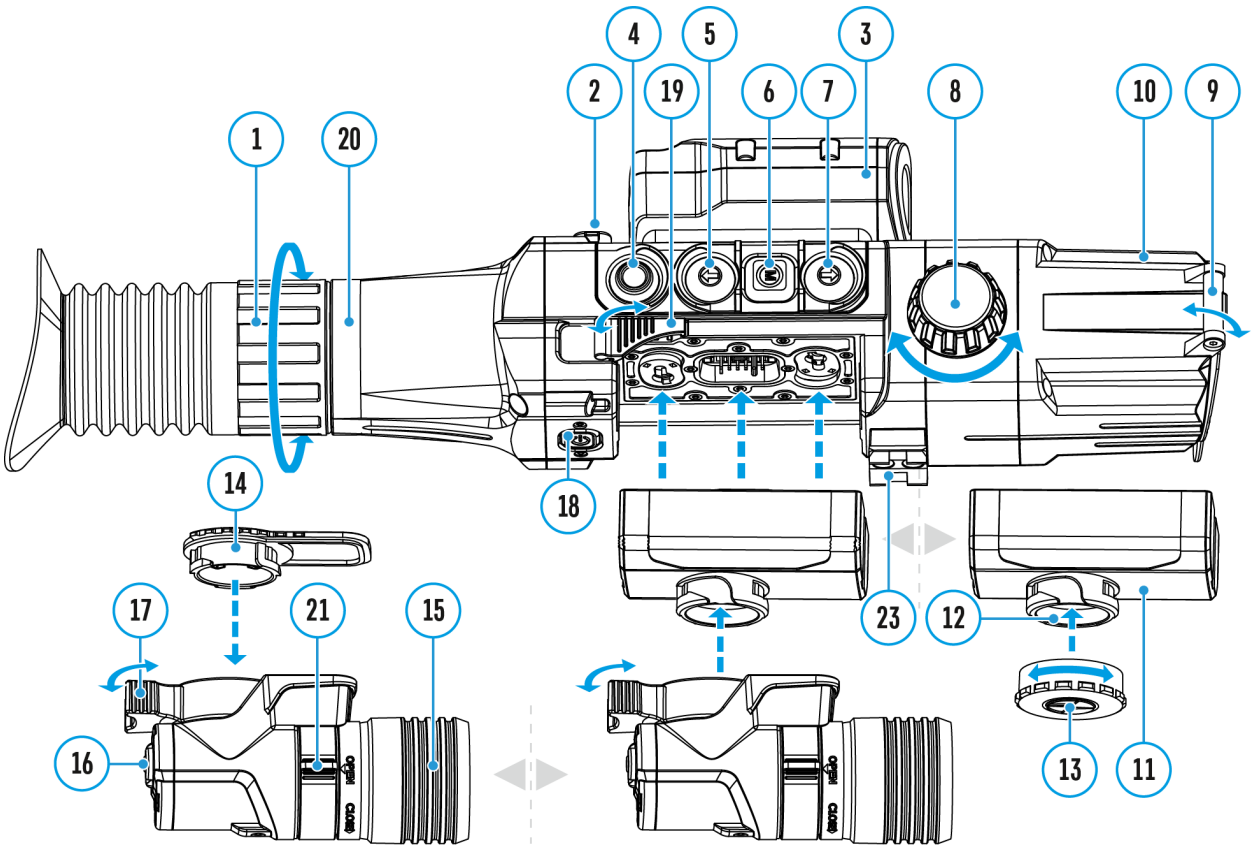

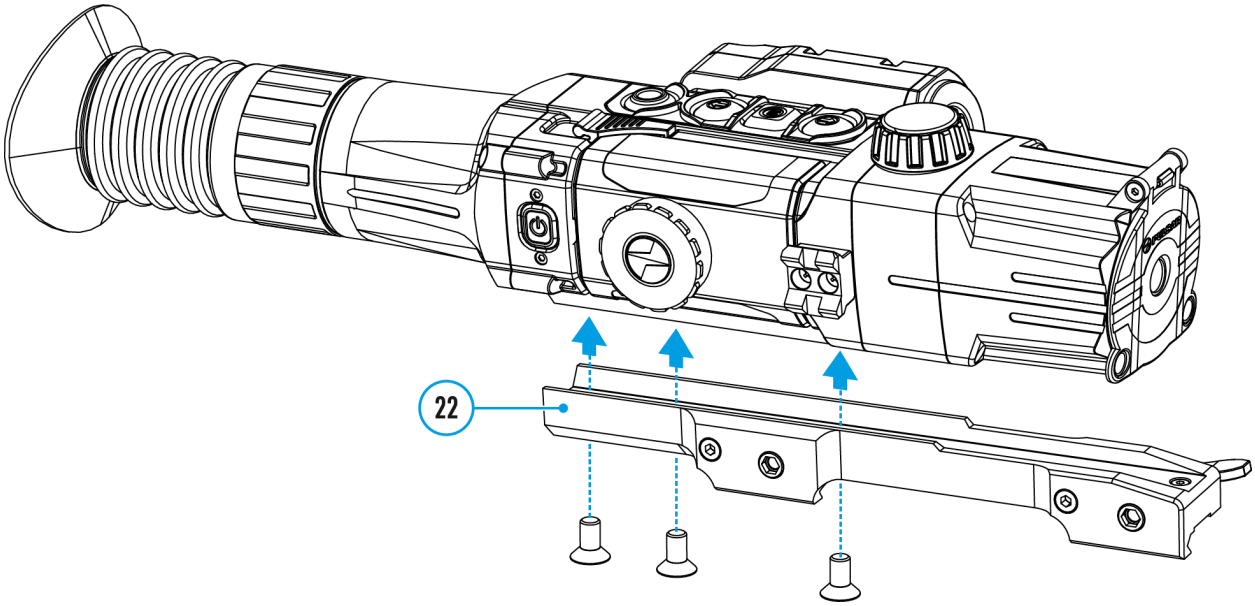

1. Anello della regolazione diottrica
2. Connettore Micro-USB
3. Unità di distanza
4. Tasto REC
5. Pulsante DOWN
6. Pulsante MENU
7. Pulsante UP
8. Manopola messa a fuoco della lenta
9. Copriobiettivo
10. Lente
11. Batteria ricaricabile
12. Connettore per il montaggio dell’illuminatore IR
13. Tappo del connettore dell'illuminatore IR
14. Coperchio dell'illuminatore IR
15. Illuminatore IR
16. Pulsante IR
17. Leva illuminatore IR
18. Pulsante ON/OFF
19. Leva batteria
20. Oculare
21. Ghiera della lente dell'obiettivo dell'illuminatore IR
22. Staffa
23. Slitta Weaver

Funzionamento dei pulsanti

Funzione	Pulsante
Accensione del dispositivo	⏻ pressione breve
Spegnimento del dispositivo	⏻ pressione lunga per 3 secondi
Spegnimento del display	⏻ pressione lunga per meno di 3 secondi
Accensione del display	⏻ pressione breve
Cambiare valore dello zoom discreto	⬇ pressione breve
Attivare/disattivare PiP	⬇ pressione breve
Attivare/disattivare SumLight™	⬆ pressione lunga
Videoregistratore	**Pulsante**
Avvia/pausa/continuare videoregistrazione	○ pressione breve
Arresto videoregistrazione	○ pressione lunga
Cambio modalità foto/video	○ pressione lunga
Fotografia	○ pressione breve
Telemetro	**Pulsante**
Attivare telemetro	⬆ pressione breve
Misurare distanza	⬆ pressione breve (in modalità di misurazione singola)

Activar el modo di scansione	⬆ pressione lunga (in modalità di misurazione singola)
Desactivar el modo di scansione	⬆ pressione breve
Menu principale	**Pulsante**
Accesso dal menu principale	**M** pressione lunga
Navigare in alto, a destra	⬆ pressione breve
Navigazione in basso, a sinistra	⬇ pressione breve
Conferma selezione	**M** pressione breve
Uscire dalle voci menu	**M** pressione lunga
Uscita dal menu principale	**M** pressione lunga
Menu rapido	**Pulsante**
Accesso al menu rapido	**M** pressione breve
Passaggio tra le voci di menu rapido	**M** pressione breve
Aumentare parametro	⬆ pressione breve
Ridurre parametro	⬇ pressione breve
Uscita dal menu rapido	**M** pressione lunga
Illuminatore IR	**Pulsante**
Accendere l'illuminatore IR	**IR** pressione breve
Cambiare il livello di potenza dell’illuminatore IR	**IR** pressione breve
Spegnere l'illuminatore IR	**IR** pressione lunga

Particolarità di funzionamento

Il cannocchiale notturno è destinato per uso a lungo termine. Per assicurare la durata di servizio e funzionalità completa del prodotto, seguite queste istruzioni:

- Prima di utilizzare il cannocchiale, assicurarsi di montare e fissare la staffa secondo le istruzioni contenute nella sezione **«Montaggio sul fucile»**.
- Spegnere il dispositivo dopo l'uso.
- **È vietato riparare e smontare il dispositivo di garanzia di propria iniziativa!**
- Il dispositivo può essere utilizzato in un'ampia gamma di temperature. Se il dispositivo è stato utilizzato a freddo ed è stato portato in una stanza calda, non rimuoverlo dalla fodera almeno 2-3 ore, questo permetterà di evitare la formazione della condensa sugli elementi ottici esterni.
- Se non si riesce ad installare in modo semplice ed affidabile (senza giochi, con precisione lungo la linea del tronco) il cannocchiale sul fucile o si dubita della correttezza del fissaggio, contattare un’armeria specializzata.
- Il tirare con un cannocchiale impostato in modo errato riduce la precisione di colpire la mira!
- Per assicurare il funzionamento sicuro, prevenire ed eliminare le cause dell’usura precoce o guasti della componentistica, eseguire tempestivamente l'ispezione tecnica e manutenzione del dispositivo.
- Per garantire l'immagine diurno ottimale, il copriobiettivo con filtro integrato deve essere chiuso.

Misure di sicurezza

- Per caricare, usare sempre il caricabatteria fornito con il cannocchiale. L'uso dei caricabatteria diversi può causare danni irreparabili alla batteria od al caricabatteria o provocare l'infiammazione della batteria.
- Nel depositare a lungo termine, la batteria deve essere parzialmente carica. Il livello di carica consigliato è compreso tra il 50 e 70%.
- Non caricare la batteria immediatamente dopo averla spostata dall’ambiente freddo a quello caldo. Attendere 30-40 minuti affinché la temperatura della batteria raggiunga quella d'ambiente.
- Durante la ricarica, non lasciare la batteria incustodita.
- Non utilizzare il caricabatteria se la sua costruzione è stata modificata o la batteria stessa è stata danneggiata.
- La batteria deve essere caricata ad una temperatura dell'aria da 0 °C a +45 °C.
- Altrimenti, la durata della batteria diminuirà in modo considerevole.
- Non lasciare il caricabatteria con la batteria collegata alla rete oltre 24 ore dopo averla completamente caricata.
- Non esporre la batteria alle temperature elevate o fiamma libera.
- La batteria non è intesa per essere immersa.
- Si sconsiglia di collegare dispositivi di terze parti aventi il consumo di corrente superiore a quello ammesso.
- La batteria è dotata del sistema della protezione dal cortocircuito. Tuttavia, conviene evitare le situazioni che potrebbero portare al cortocircuito.
- Non smontare e non deformare la batteria.
- Non sottoporre la batteria ad impatti e cadute.
- Nell’usare la batteria sottozero, la capacità della batteria diminuisce, questo è normale e un difetto non lo è.
- Non usare la batteria a temperature sopra quelle riportate nella tabella questo può ridurre la sua durata.
- Tenere la batteria fuori dalla portata dei bambini.

Carica della batteria

I cannocchiali **Digisight Ultra LRF** sono dotati di un gruppo batteria. Li-Ion IPS 7A ricaricabile che permette un funzionamento fino a 6 ore. Ricordarsi di ricaricare il gruppo batteria prima di utilizzarlo per la prima volta.

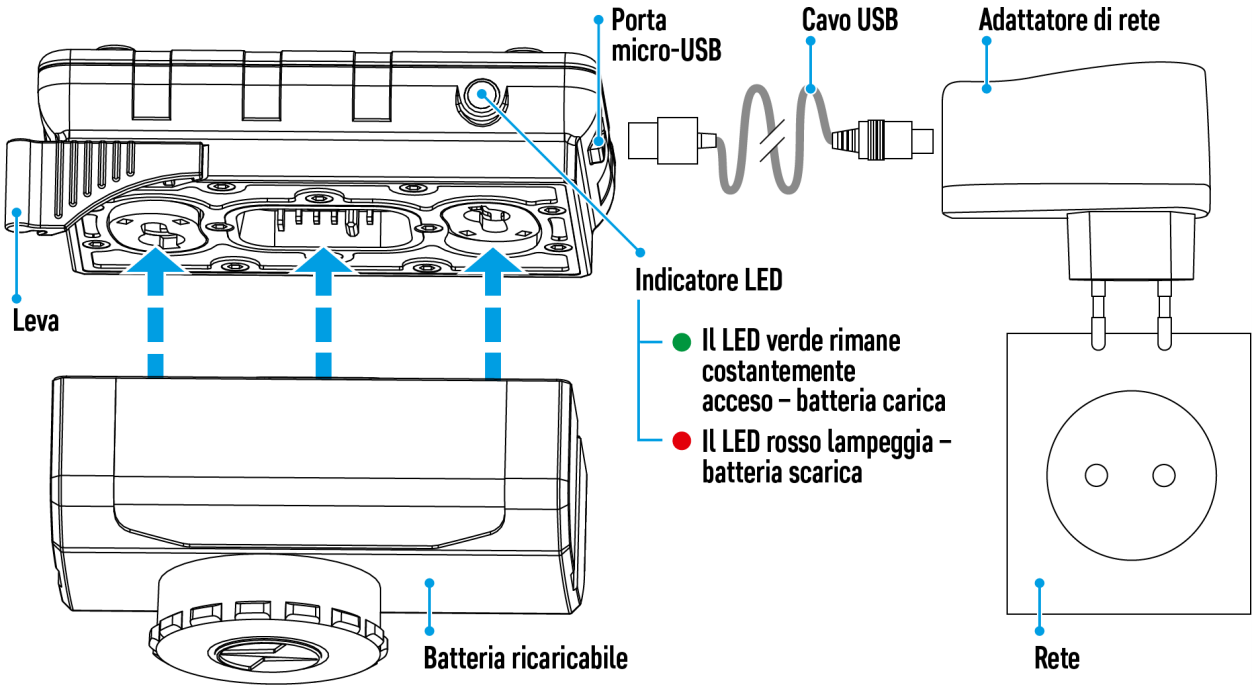

Ricarica

Passo 1. Installare la batteria nel caricabatterie

1. Sollevare la leva del caricabatterie.
2. Rimuovere il coperchio protettivo dal gruppo batteria.
3. Installare il gruppo batteria all'interno del caricabatterie.
4. Premere sulla leva fino allo scatto.

Passo 2. Verificare il livello corrente della batteria

- Al momento dell'installazione si accende e inizia a lampeggiare un indicatore LED verde sul caricabatterie*:

- una volta, se la carica della batteria è compresa tra da 0% e 50%;

- due volte, se la carica della batteria è compresa tra 51% e 75%;

- tre volte, se la carica della batteria è compresa tra 76% e 100%;

- Se l'indicatore resta acceso con colore verde in modo continuo, la batteria è completamente carica.
- Per estrarre la batteria dal caricabatterie, sollevare la leva**.**
- Se l'indicatore resta acceso con colore verde in modo continuo, la batteria è completamente carica.
- Se l'indicatore del caricabatterie si illumina in rosso continuamente all'installazione della batteria, probabilmente il livello di carica della batteria è inferiore a quello accettabile (la batteria e'scarica completamente). Tenere la batteria nel caricabatterie per un lungo periodo (alcune ore), rimuovere e reinserire.
- Se l'indicatore inizia a lampeggiare in verde, la batteria è buona.
- Se mantiene illuminare in rosso, è difettosa. **Non utilizzare la batteria!**

L’indicatore LED mostra lo stato di carica della batteria:

Indicatore LED	Stato di carica della batteria
	Batteria scarica
Image not found or type unknown	Batteria carica

Passo 3. Collegare il caricabatterie alla rete elettrica

1. Collegare il connettore Micro-USB del cavo USB alla porta del caricabatterie.
2. Collegare il connettore Micro-USB al caricabatterie.
3. Collegare la scheda di rete ad una presa da 100-240 V e la batteria inizierà a caricarsi.
4. Rimuovere la batteria caricata dalla piattaforma di ricarica sollevando la leva.

La rimozione dell'illuminatore infrarosso montato sulla batteria IPS 7A è facoltativa, mentre l'illuminatore infrarosso funziona solo in combinazione con il cannocchiale.

* Se il caricabatteria non è collegato all'alimentazione di rete, l’indicatore mostra lo stato di carica attuale della batteria per 15 secondi. Quando l'alimentazione è collegata, l’indicatore mostra lo stato corrente della batteria ed il processo della sua ricarica.

Installazione della batteria ricaricabile

Mostra schema del dispositivo

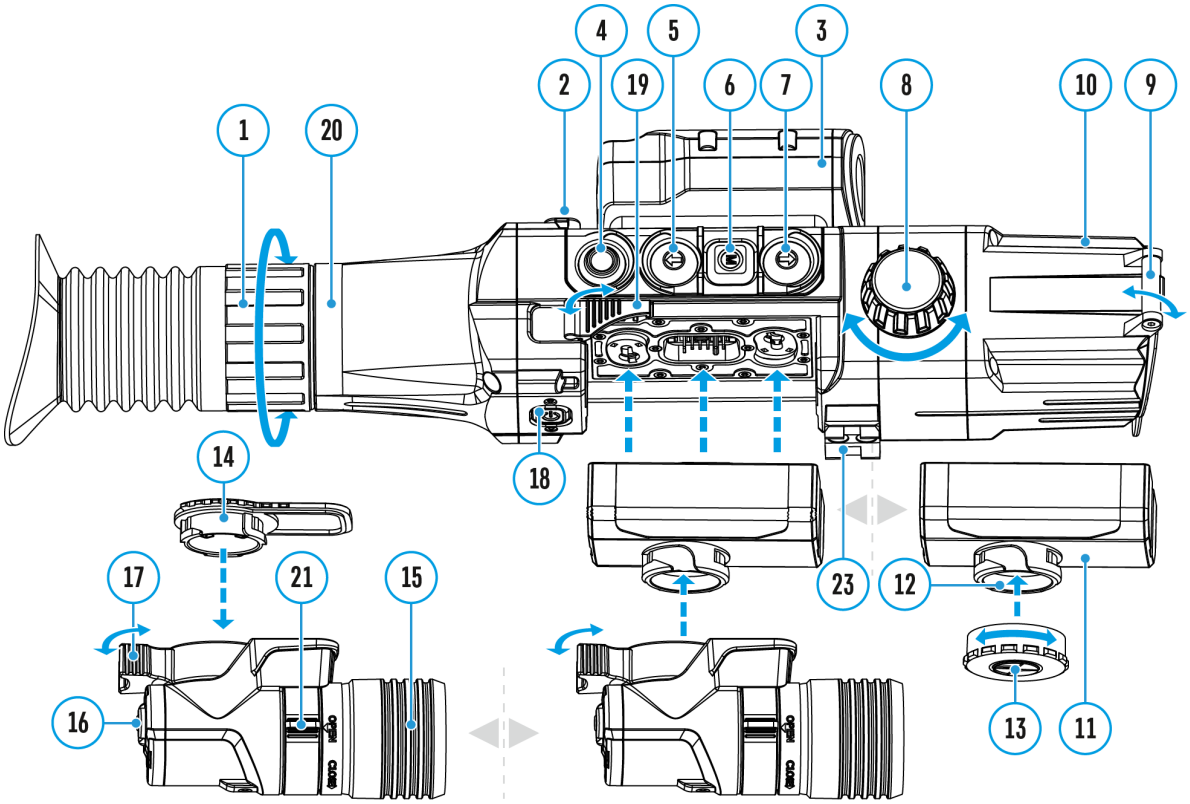

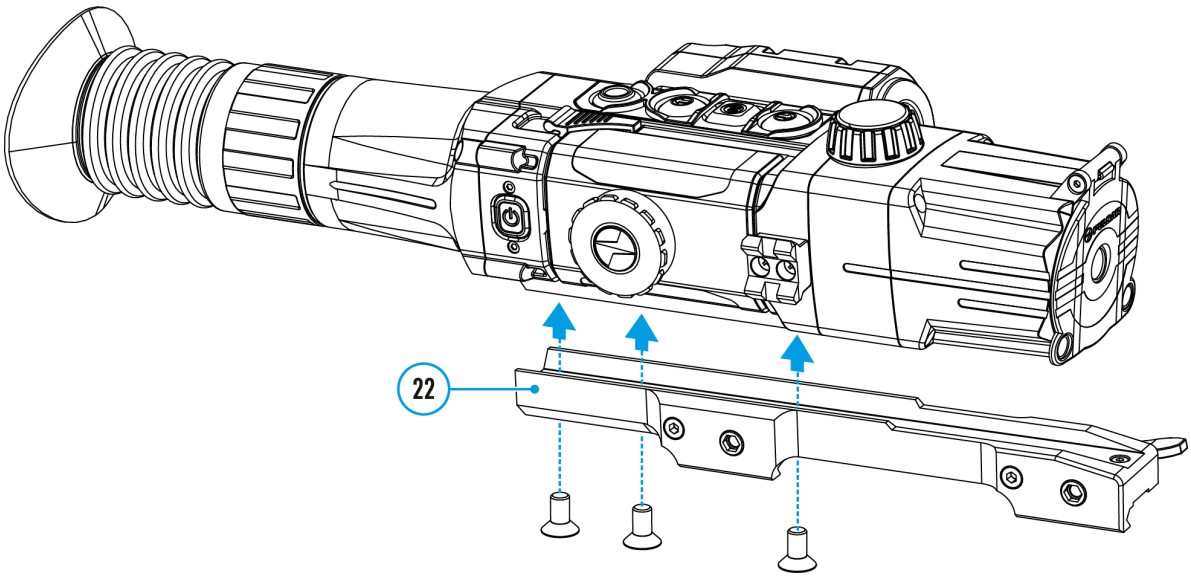
22

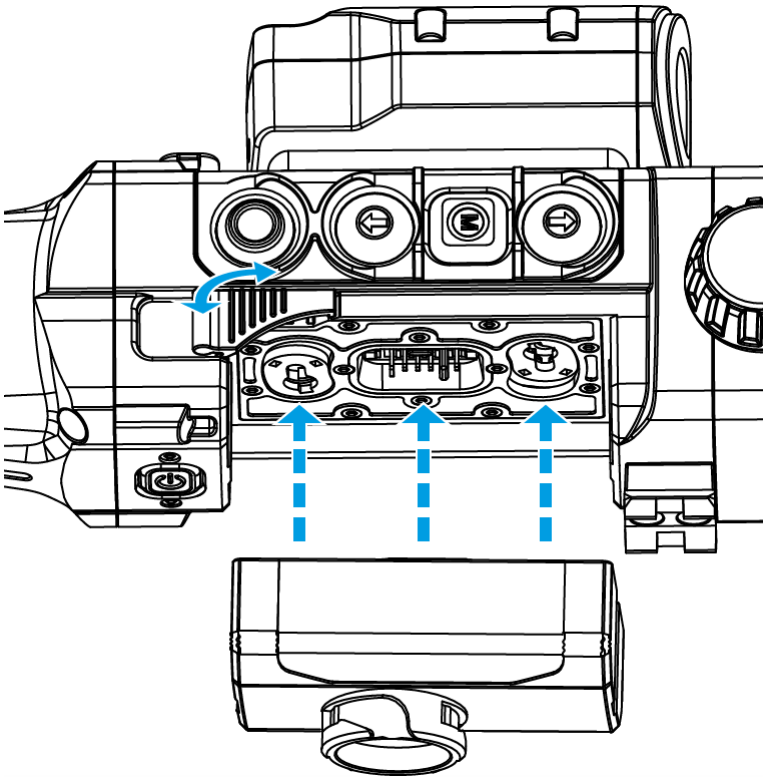

1. Rimuovere la copribatteria ricaricabile.
2. Sollevare la levetta di installazione della batteria **(19)**. Inserire la batteria nello slot appropriato sul corpo del cannocchiale finché non si arresta in modo che la scanalatura sul connettore dell'illuminatore IR sia di sopra.
3. Fissare la batteria abbassando la leva di fissaggio della batteria.
4. Assicurarsi che la batteria sia installata correttamente accendendo il cannocchiale con un breve pressione del pulsante **ON/OFF (18)**. Un’immagine apparirà sul display.

Alimentazione esterna

Mostra schema del dispositivo

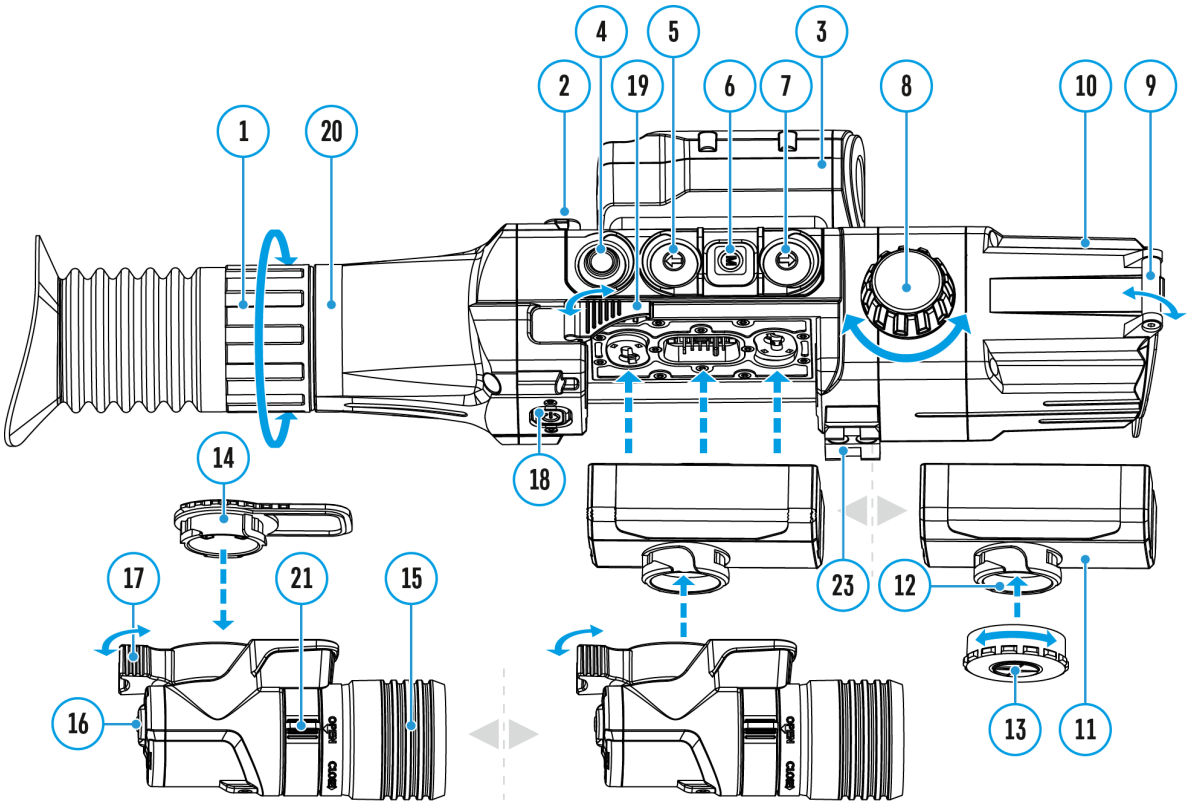

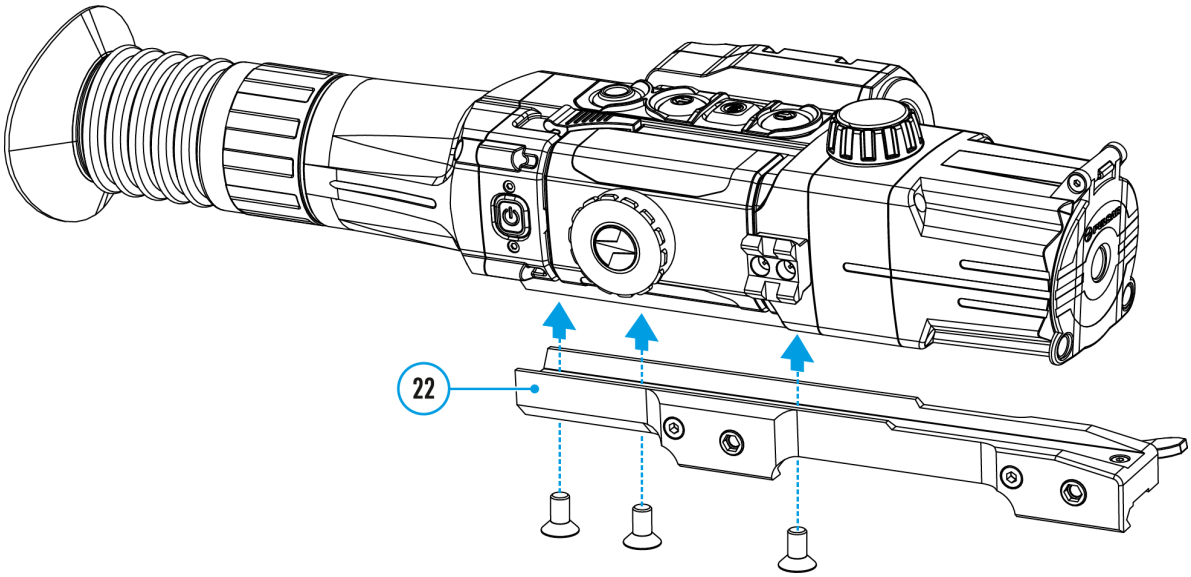

Il dispositivo può essere alimentato con una fonte di alimentazione esterna, ad esempio con batterie portatili (5V).

1. Collegare la fonte di alimentazione esterna alla porta USB **(3)** del dispositivo.
2. Il dispositivo inizia a funzionare con la fonte di alimentazione esterna e il gruppo batteria IPS 7A inizia lentamente a ricaricarsi.
3. Sul display compare l'icona della batteria con il livello di carica in percentuale.
4. Se il dispositivo funziona con la fonte di alimentazione esterna, ma la batteria IPS 7A non è collegata, viene visualizzata l'icona .
5. Quando la fonte di alimentazione esterna viene scollegata, il dispositivo inizia a funzionare con il gruppo batteria interno senza spegnersi.

Attenzione! La carica della batteria IPS 7A a temperature dell'aria inferiori a 0 °C può ridurre la durata della batteria. Quando si utilizza l'alimentazione esterna, il Power Bank deve essere collegato al dispositivo acceso che è stato in funzionamento per alcuni minuti.

Montaggio sul fucile

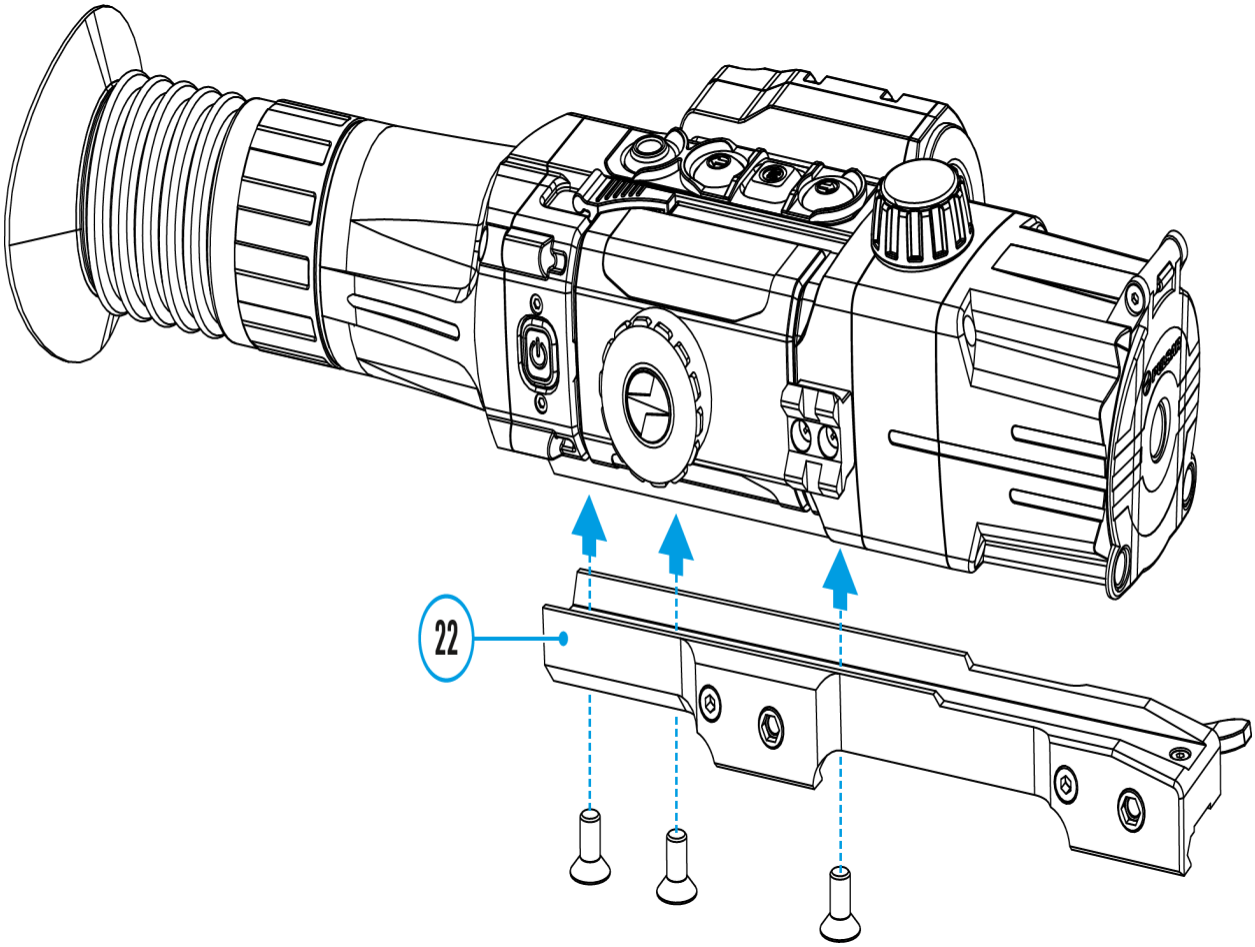

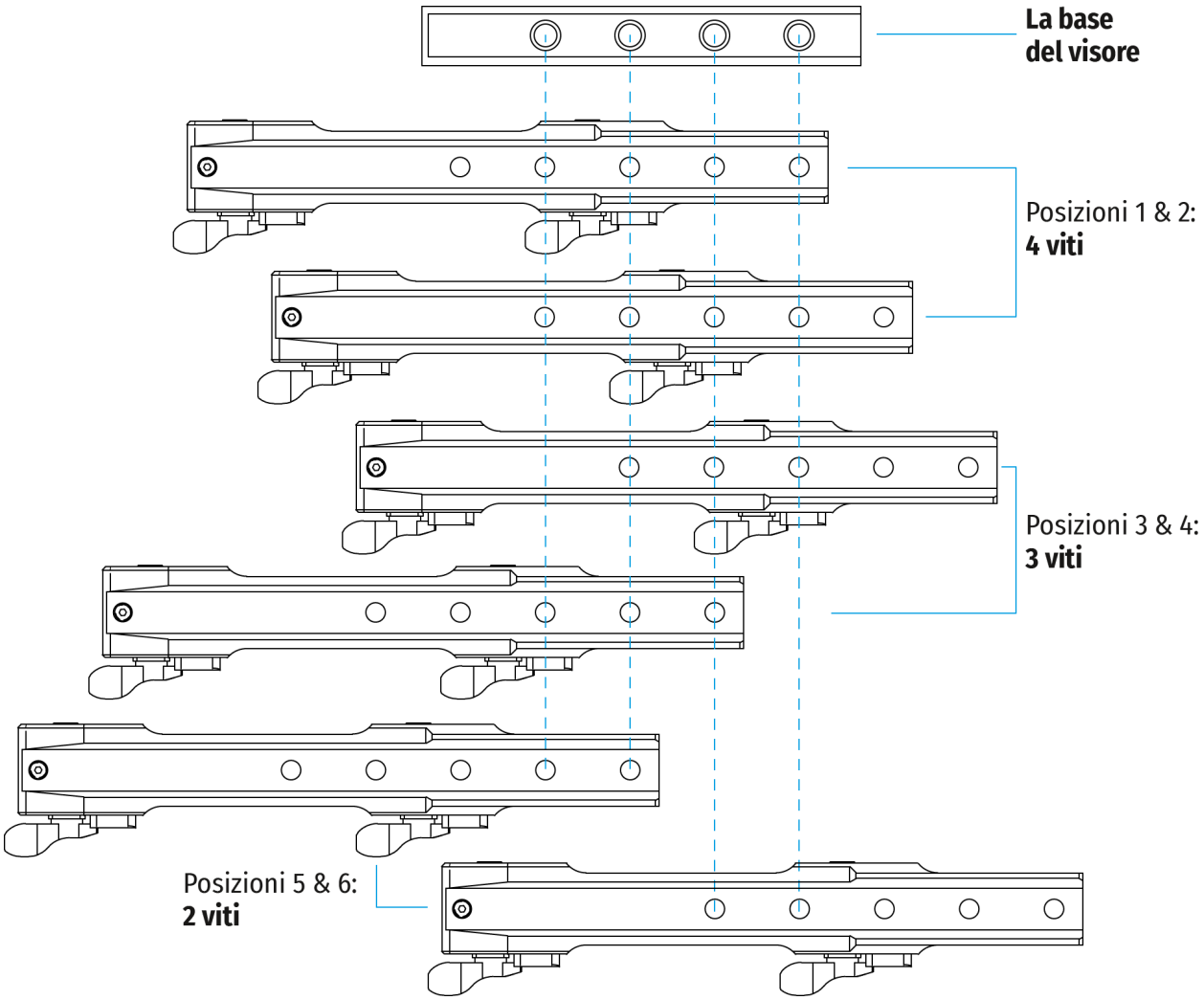

Prima di iniziare l’esercizio del cannocchiale, è necessario installare una staffa (potrebbe essere disponibile separatamente). La presenza dei fori di fissaggio sulla sbarra per il montaggio della staffa consente di montarla la in una delle diverse posizioni per garantire la facilità d'uso.

1. Usando la chiave esagonale e viti, fissare la staffa**(22)** sulla sbarra del cannocchiale.
2. La staffa può essere montata con tre o due viti secondo della posizione della staffa selezionata.
3. La selezione della posizione della staffa aiuta a garantire l’estrazione pupillare corretta secondo del tipo d’arma.
4. Montare il cannocchiale con la staffa sul fucile ed assicurarsi che la posizione selezionata sia comoda, poi rimuovere il cannocchiale.
5. Allentare le viti, applicare il frenafiletti sulle filettature, serrare le viti. Lasciare il frenafiletti asciugare per il tempo specificato nelle istruzioni appropriate. Il cannocchiale è pronto per essere montato ed utilizzato sull'arma.

6. Prima di usare il cannocchiale alla caccia seguire le raccomandazioni date nella sezione **“Tiro d’aggiustamento”**.

Catalogo supporti per fucili

http:////e.issuu.com/embed.html?d=2020_pulsar_digital_and_therma

Attivare e regolare l’immagine

Mostra schema del dispositivo

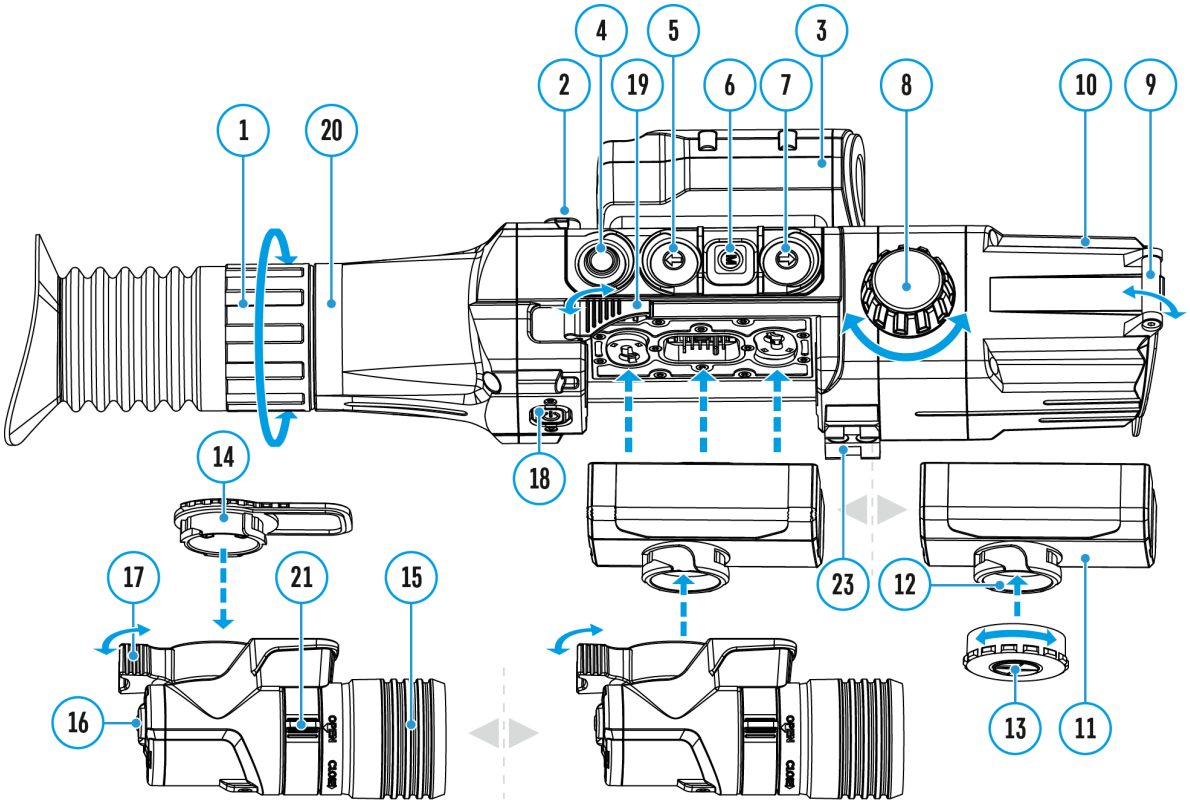

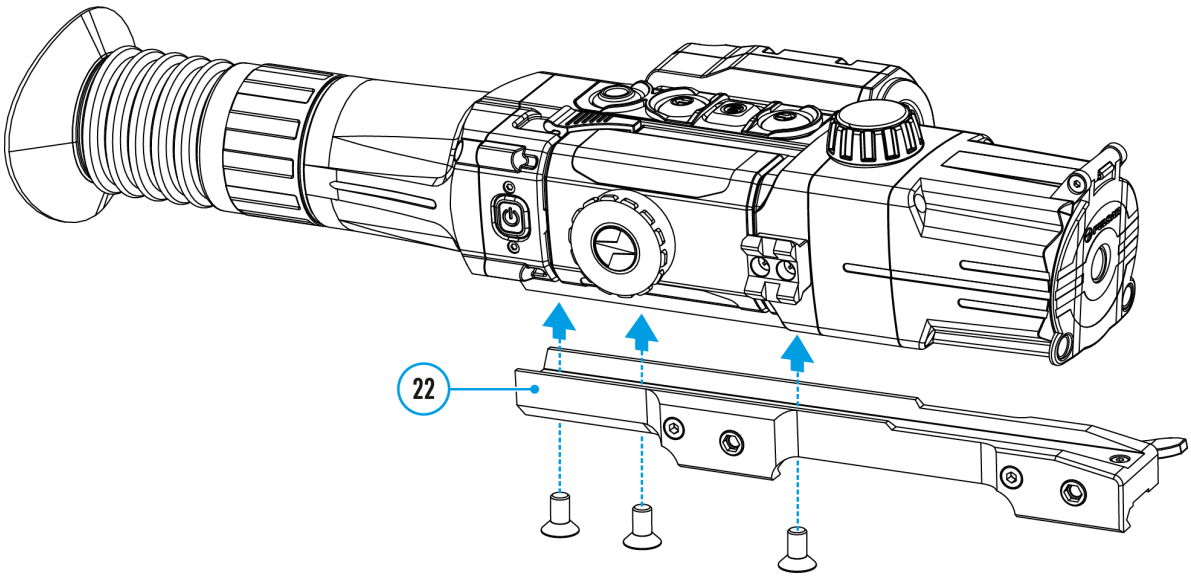

1. Aprire il copriobiettivo **(9)**.
2. Premiere il pulsante **ON/OFF (18)**per accendere il cannocchiale. Alcuni secondi dopo, un'immagine apparirà sul display.
3. Per disattivare il display mentre il cannocchiale viene usato, premere e tenere premuto il pulsante **ON/OFF (18)** più di un secondo.
4. Sul display disattivato apparirà la scritta “Display è disattivato”.
5. Per attivare il display, premere brevemente il pulsante **ON/OFF (18)**.
6. Per spegnere il cannocchiale, premere e tenere premuto il pulsante **ON/OFF (18)** più di tre secondi. La scritta “Display è disattivato” apparirà sul display ed il conto alla rovescia da 3 a 1 secondo, dopodiché il cannocchiale si spegne.
7. Regolare l'immagine nitida dei simboli sul display ruotando l'anello di regolazione diottrica dell'oculare **(1)**. In seguito, indipendentemente dalla distanza e dalle altre condizioni, non è necessario ruotare l'anello di regolazione diottrica dell'oculare.
8. Per mettere a fuoco l'oggetto di osservazione, ruotare la manopola di messa a fuoco della lente **(8)**.
9. La regolazione della luminosità e del contrasto del display, attivazione dello zoom continuo sono descritte nella sezione **“Funzioni del menu rapido”**.
10. Dopo l'uso, spegnere il dispositivo premendo a lungo il pulsante **ON/OFF (18)**.

Installazione dell'illuminatore IR

Il cannocchiale è dotato di un illuminatore IR aggiunto con la lunghezza d'onda di 940 od 850 nm, che consente di aumentare significativamente la distanza di osservazione in condizioni di scarsa luminosità o nel buio.

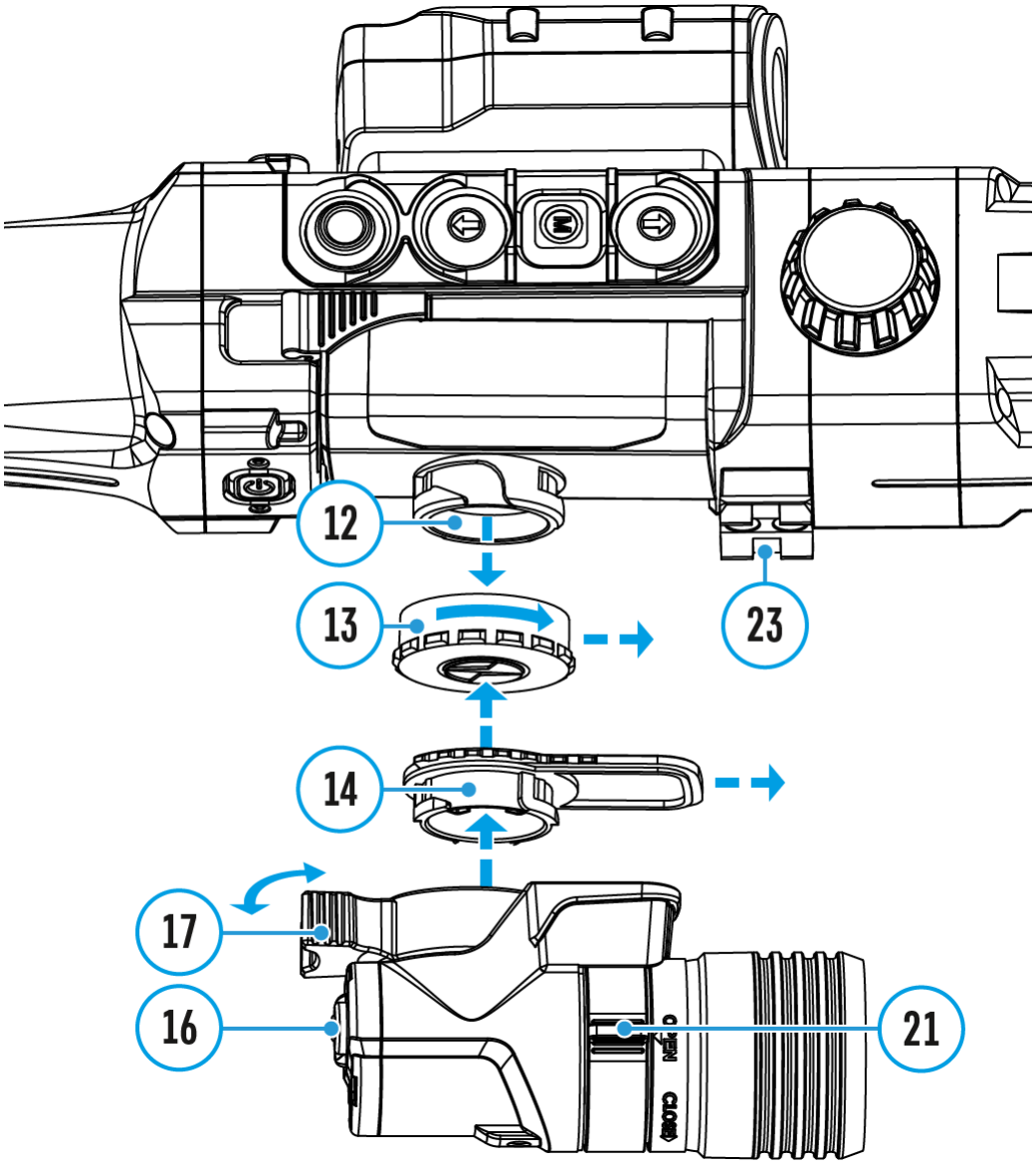

1. Rimuovere il tappo del connettore dell'illuminatore IR **(13)**. Ruotare il

tappo secondo dell'immagine, tirare nella direzione opposta dalla batteria.

2. Sollevare la leva dell’illuminatore IR **(17)**, rimuovere il coperchio dell'illuminatore IR **(14)**.
3. Strettamente posizionare l'illuminatore IR al suo connettore **(12)**, abbassare la leva **(17)**.
4. Accertarsi che l'illuminatore IR sia montato e collegato al cannocchiale: il pittogramma IR scomparirà sul display.
5. Per attivare l'illuminatore IR, premere brevemente il pulsante **IR (16)** all’estremità dell'illuminatore. Livello di potenza all'accensione è minimo IR.
6. Il pittogramma dell’illuminatore IR con il livello di potenza appropriato viene visualizzato nella barra di stato.
7. Premendo brevemente il pulsante **IR (16)** commutare a sequenza tra i livelli di potenza dell'illuminatore (IR > IR > IR > IR).
8. Per regolare la posizione del punto luminoso nel campo visivo del mirino, ruotare la ghiera dell'obiettivo dell'illuminatore IR **(21)** in posizione OPEN (aperta).
9. Spostando con la mano l'obiettivo dell'illuminatore IR, regolare la posizione richiesta del punto luminoso nel campo visivo. Dopo una corretta regolazione, ruotare la ghiera dell'obiettivo dell'illuminatore IR **(21)** nella direzione CLOSE (chiuso) mentre si punta l'obiettivo nella direzione desiderata per bloccare l'obiettivo dell'illuminatore IR.
10. Disattivare l'illuminatore IR premendo a lungo il pulsante **IR (16)**: il pittogramma IR scomparirà dal display.

Note:

- Quando l'illuminatore IR viene spento, il livello di potenza non viene ricordato nella memoria del dispositivo.
- La messa a fuoco non è prevista per l'illuminatore IR.
- Durante il funzionamento, il radiatore dell'illuminatore IR si riscalda. Questo è una caratteristica funzionale e costruttiva, non è un difetto.
- Il visore è dotato di una base Weaver **(23)** per l'installazione di accessori aggiuntivi. Per questo è necessario scollegare l'illuminatore IR contenuto nella confezione e con il coperchio **(13)** chiudere il connettore dell'illuminatore IR **(12)** per garantire la tenuta
- Quando si utilizza un illuminatore IR su un'arma con un silenziatore installato, sul display potrebbe apparire la sovraesposizione dell’immagine.

Smontaggio dell'illuminatore IR

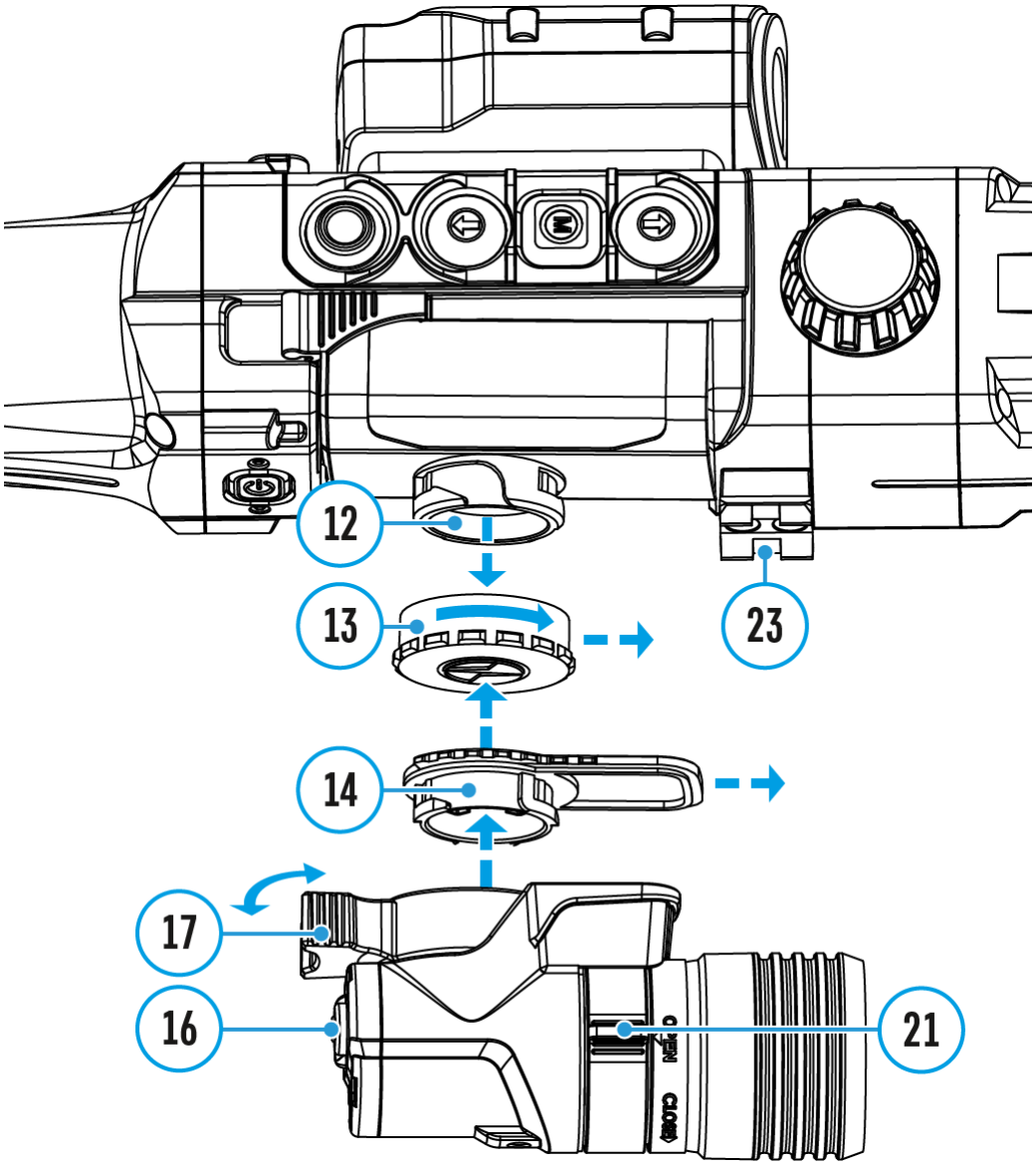

1. Per rimuovere l'illuminatore, sollevare la leva **(17)**.
2. Installare il tappo **(13)**.
3. Il pittogramma dell'illuminatore IR disconnesso smontato viene visualizzato nella barra di stato del cannocchiale.

Come effettuare l’azzeramento

Mostra schema del dispositivo

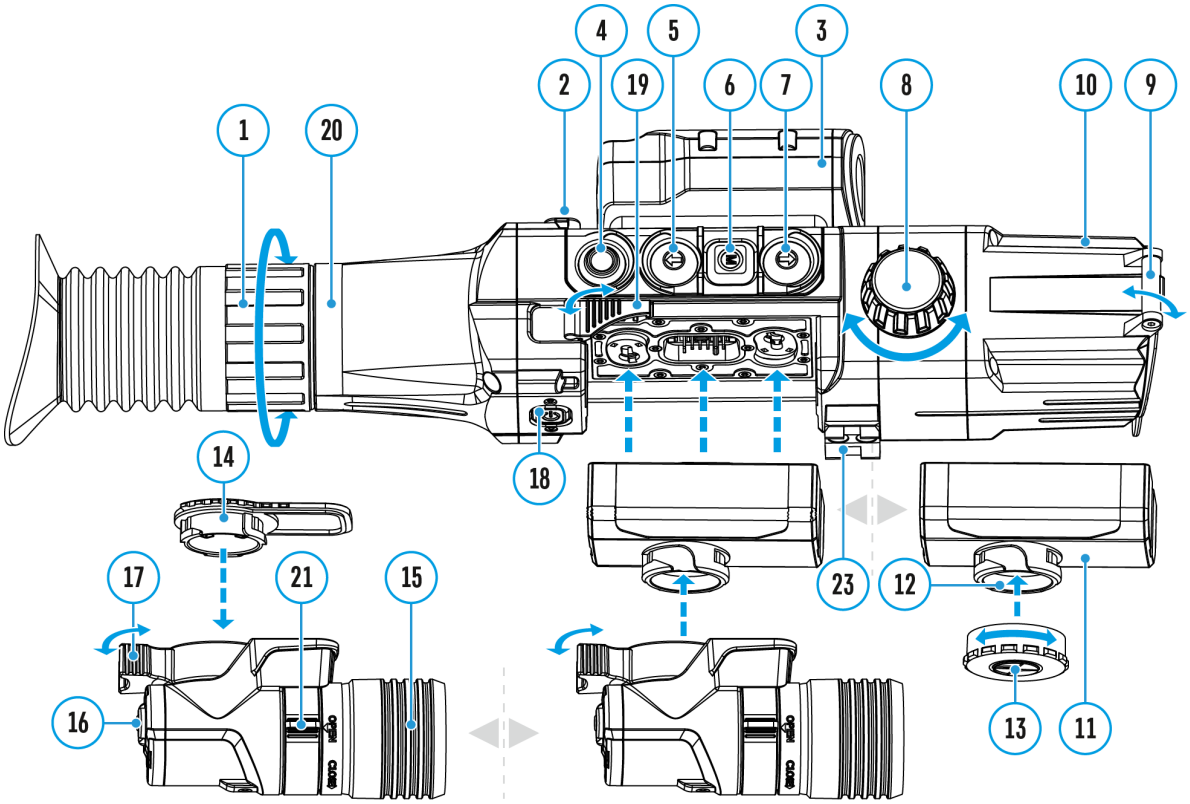

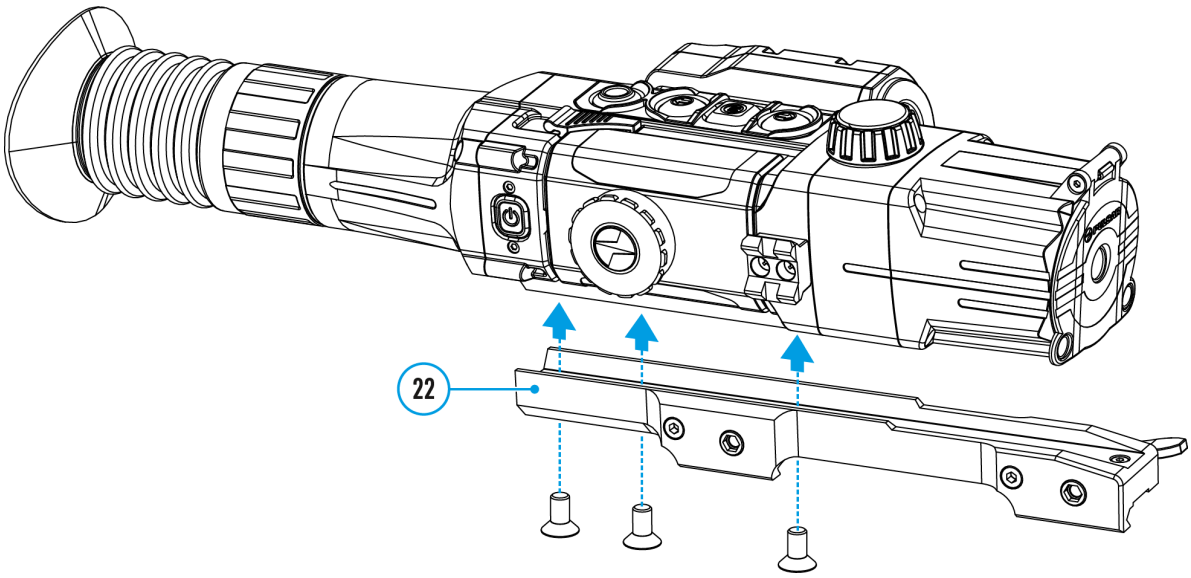

Si consiglia di effettuare il tiro d’aggiustamento ad una temperatura simile a quella operativa del visore.

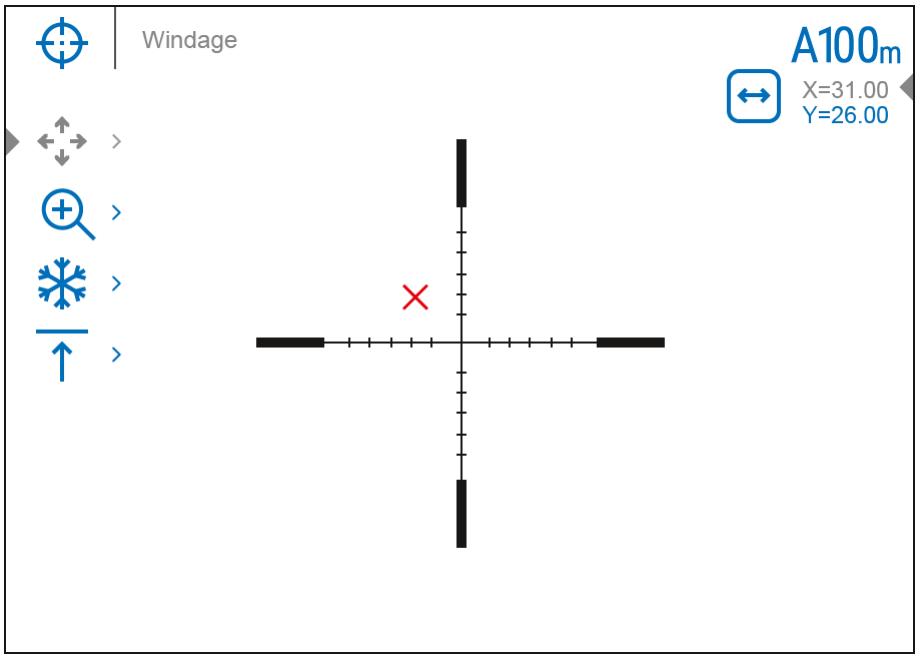

Passaggio 1. Sparare

1. Posizionare l'arma con il visore montato sul cavalletto per puntamento.
2. Regolare il bersaglio sulla distanza cui il tiro viene aggiustato.
3. Regolare il visore secondo le istruzioni riportate nella sezione **«Attivazione e regolazione dell’immagine»**.
4. Selezionare il profilo del tiro d’aggiustamento (cfr. la voce del menu principale **«Zeroing Profile» (Profilo del tiro d’aggiustamento)**)

5. Puntare il fucile al centro del bersaglio e sparare.

Passaggio 2. Allinea il reticolo con il punto di impatto

1. Se il punto d’impatto non coincide con il punto di mira (con il centro del segno di mira), premere e tenere premuto il pulsante **MENU (6)** per accedere al menu principale.
2. Premere i pulsanti **UP (7)/DOWN (5)** per selezionare il sottomenu **«Zeroing» (Tiro d’aggiustamento)** . Per confermare la selezione, premere brevemente il pulsante **MENU (6)**.
3. Regolare il valore della distanza di tiro d’aggiustamento (cfr. la voce di menu **«Zeroing» (Tiro d’aggiustamento)** => sottomenu **«Add New Distance» (Aggiunta di una nuova distanza)**).
4. Confermare il valore della la distanza di mira selezionato premendo a lungo il pulsante **MENU (6)**.
5. Sullo schermo verrà visualizzato un menu aggiuntivo **«Zeroing Parameters Settings» (Impostazioni dei parametri del tiro d’aggiustamento)**.
6. Al centro del display, in alto a destra, apparirà una croce di riferimento - X e Y sono le coordinate della croce di riferimento.
7. Premere i pulsanti **UP (7)/DOWN (5)** per selezionare il sottomenu **«Windage/Elevation» (Correzione orizzontale/verticale)** .
8. Premere brevemente il pulsante **MENU (6)**.
9. Trattenendo il bersaglio sul punto di mira, spostare la croce di riferimento con i tasti **UP (7)/DOWN (5)** fino a farla corrispondere al punto di impatto. Per cambiare direzione, premere brevemente il pulsante **MENU (6)**.

Funzione di azzeramento dello zoom:

Per aumentare la precisione dell’azzeramento è possibile variare l’ingrandimento nel menu . Maggiore è l’ingrandimento, minore il movimento del reticolo sul display relativamente all’immagine proveniente dal sensore.

Funzione di azzeramento one shot «Freeze Zeroing»:

Per non trattenere il bersaglio sul punto di mira, è possibile usare la funzione **«Freeze»** – il congelamento dello schermo del tiro d’aggiustamento (cfr. la voce di menu **«Zeroing»** ⊕=> sottomenu «**Distance» (Distanza)**=> sottomenu «**Zeroing Parameters Settings»** ⊹ => sottomenu «**Freeze»** ❄o pulsación breve del botón **ON/OFF (18)**).

Passaggio 3. Salvare le coordinate

1. Per salvare la nuova posizione del reticolo, premere e tenere premuto il pulsante **MENU (6)**. Il reticolo è allineato con il punto di impatto e sottomenu ✥ uscite.
2. Premere e tenere premuto il pulsante **MENU (6)** per uscire delle impostazioni del menu di taratura - il messaggio di **«Zeroing coordinates saved» (Coordinate di azzeramento salvate)** appare, a conferma del successo dell’operazione.
3. Sparare un secondo colpo - ora il punto di impatto e il punto di mira deve essere abbinato.

Note:

- Per un nuovo tiro a qualsiasi distanza, selezionare la distanza desiderata nel sottomenu **«Zeroing» (Tiro d’aggiustamento)** ⊕, premere brevemente il pulsante **MENU (6)**, quindi andare al sottomenu **«Zeroing Parameters Settings» (Impostazioni dei parametri del tiro d’aggiustamento)**⊹, e di nuovo premere brevemente il pulsante **MENU (6)**.
- Dopo l’azzeramento il reticolo potrebbe non essere al centro del display
- L’ampiezza di movimento del reticolo del cannocchiale consente di azzerare correttamente il cannocchiale stesso, anche se montato su un supporto non ottimale, minimizzando possibili inconvenienti di tale supporto. Migliore è l’installazione del supporto, minore lo spostamento del reticolo che sarà necessario. Si raccomanda di installare il cannocchiale nella posizione più bassa possibile.

Aggiunta di una nuova distanza

Mostra schema del dispositivo

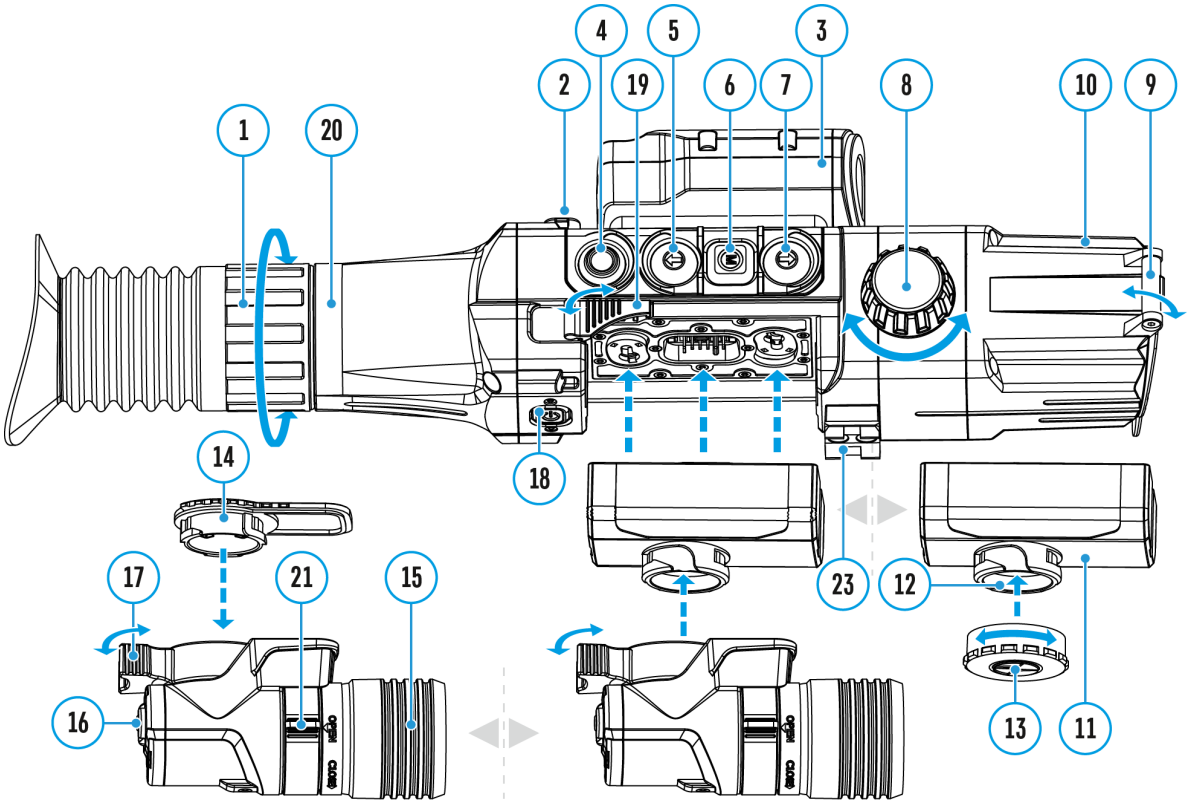

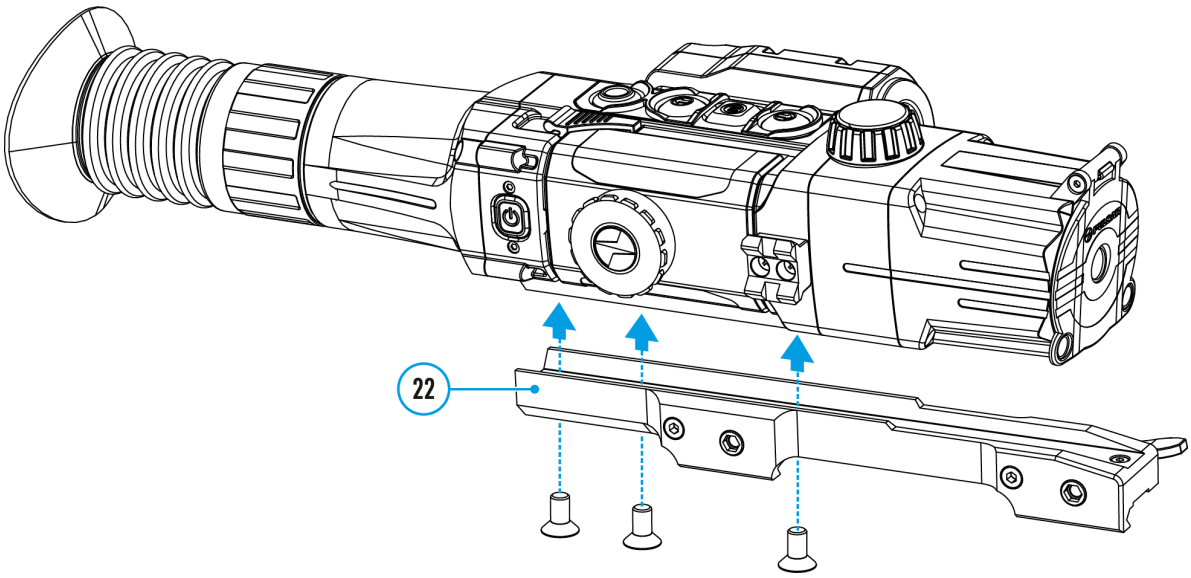

Per aggiustare il tiro del visore, inizialmente è necessario impostare una distanza di tiro d’aggiustamento nel campo da 1 a 910 m.

1. Premere e tenere premuto il pulsante **MENU(6)** per accedere al menu principale.
2. Usare i pulsanti **UP (7)/DOWN (5)** per selezionare una voce del menu ⌖ e accedere premendo brevemente il pulsante del **MENU(6)**.
3. Premere brevemente il pulsante **MENU(6)** per accedere al sottomenu « **Add New Distance» (Aggiunta di una nuova distanza)⊕.**
4. Usare i pulsanti **UP (7)/DOWN (5)**per selezionare un valore per ogni grado di distanza. Per passare da una distanza all’altra, premere brevemente il pulsante **MENU(6)**.
5. Dopo aver impostato la distanza desiderata, premere e tenere premuto il pulsante **MENU(6)**per salvarla.

La prima distanza impostata diventa quella di **base** e viene indicata con il simbolo ▸0◂ a destra del valore della distanza.

Nota: il numero di distanze massimo per il tiro d’aggiustamento è 10 per ciascun profilo.

Impostazioni dei parametri del tiro d’aggiustamento

Mostra schema del dispositivo

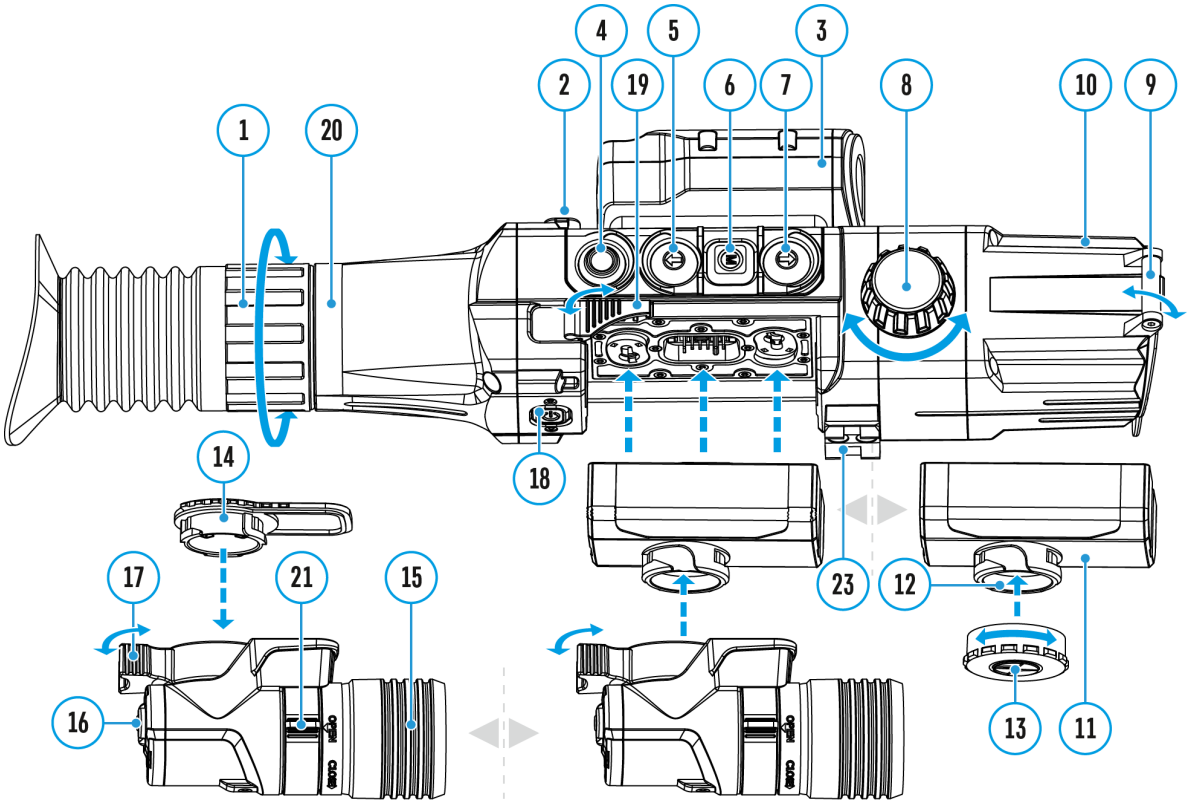

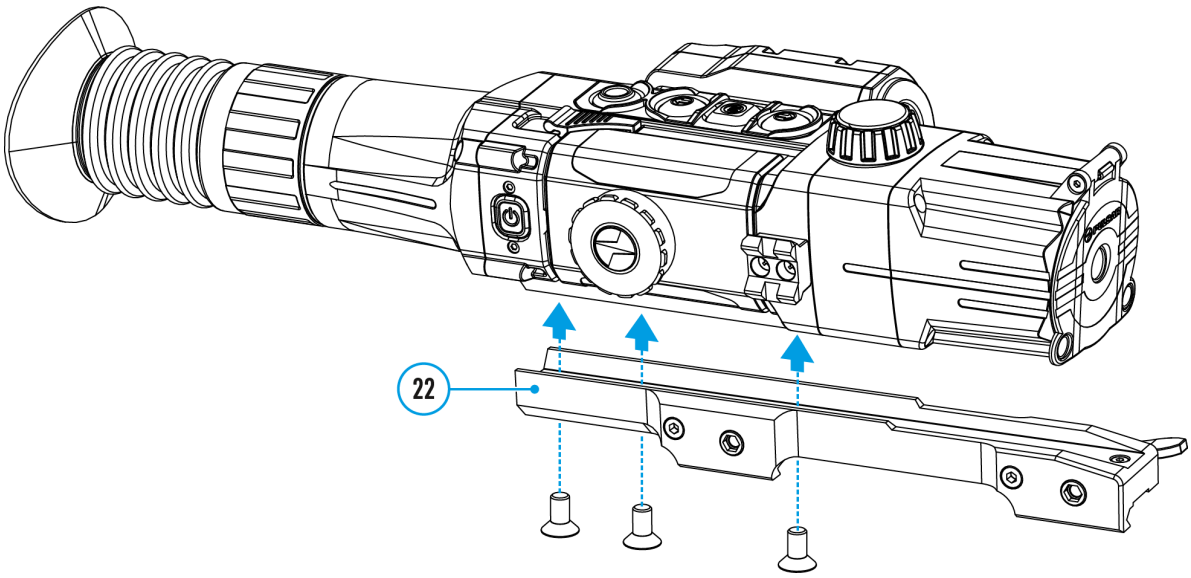

1. Premere e tenere premuto il pulsante **MENU(6)** per accedere al menu principale.
2. Usare i pulsanti **UP (7)/DOWN (5)**per selezionare la voce del menu **« Zeroing» (Tiro d'aggiustamento)** e accedere premendo brevemente il pulsante **MENU (6)** - verranno visualizzate le distanze a cui si effettua il tiro.
3. I valori (ad esempio, +7,0), riportati a destra dei valori della distanza, indicano il numero dei clic sull'asse Y, per cui la posizione del punto sulle altre distanze differisce dalla posizione del punto nella distanza di base.
4. Per fare un nuovo tiro a qualsiasi distanza, usare i pulsanti **UP (7)/DOWN (5)** per selezionare la distanza desiderata e premere brevemente il pulsante **MENU(6)**.
5. Usare i pulsanti **UP (7)/DOWN (5)**per selezionare la voce di sottomenu **«Zeroing Parameters Settings» (Impostazioni dei parametri del tiro d'aggiustamento)** e accedere premendo brevemente il pulsante **MENU (6)**.
6. Si passa allo schermo del **tiro d'aggiustamento** che consente di modificarne le coordinate.

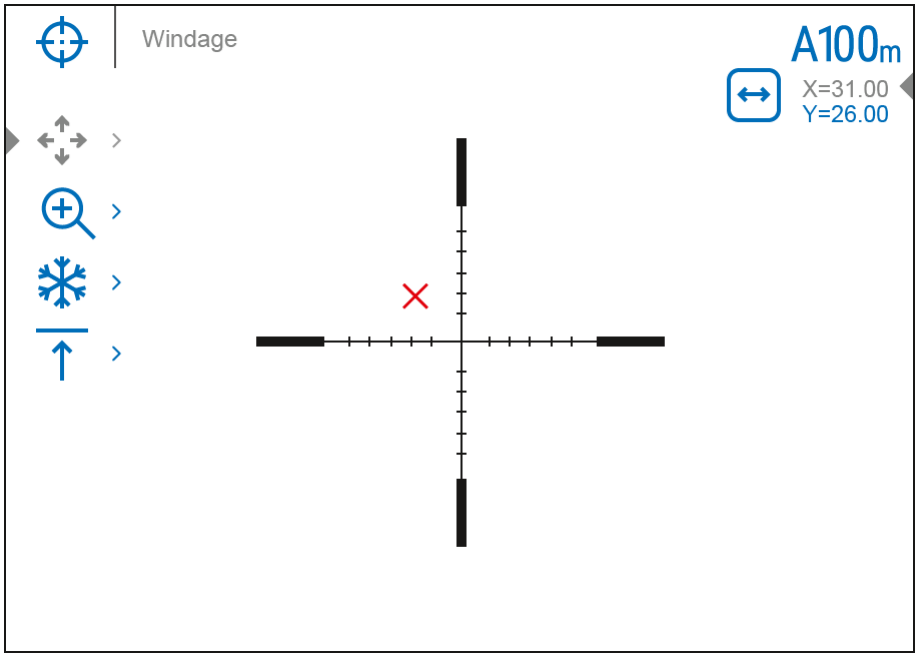
Windage
A100m
X=31.00
Y=26.00

Correzione orizzontale/verticale

La voce di menu **«Windage/Elevation» (Correzione orizzontale/verticale)** ✥ nella sezione del menu **«Impostazioni dei parametri del tiro d'aggiustamento»** ┼consente di regolare la posizione del punto di mira. Per una descrizione dettagliata della regolazione del punto di mira cfr. voce **«Tiro d'aggiustamento»**.

Ingrandimento (durante l’azzeramento)

Mostra schema del dispositivo

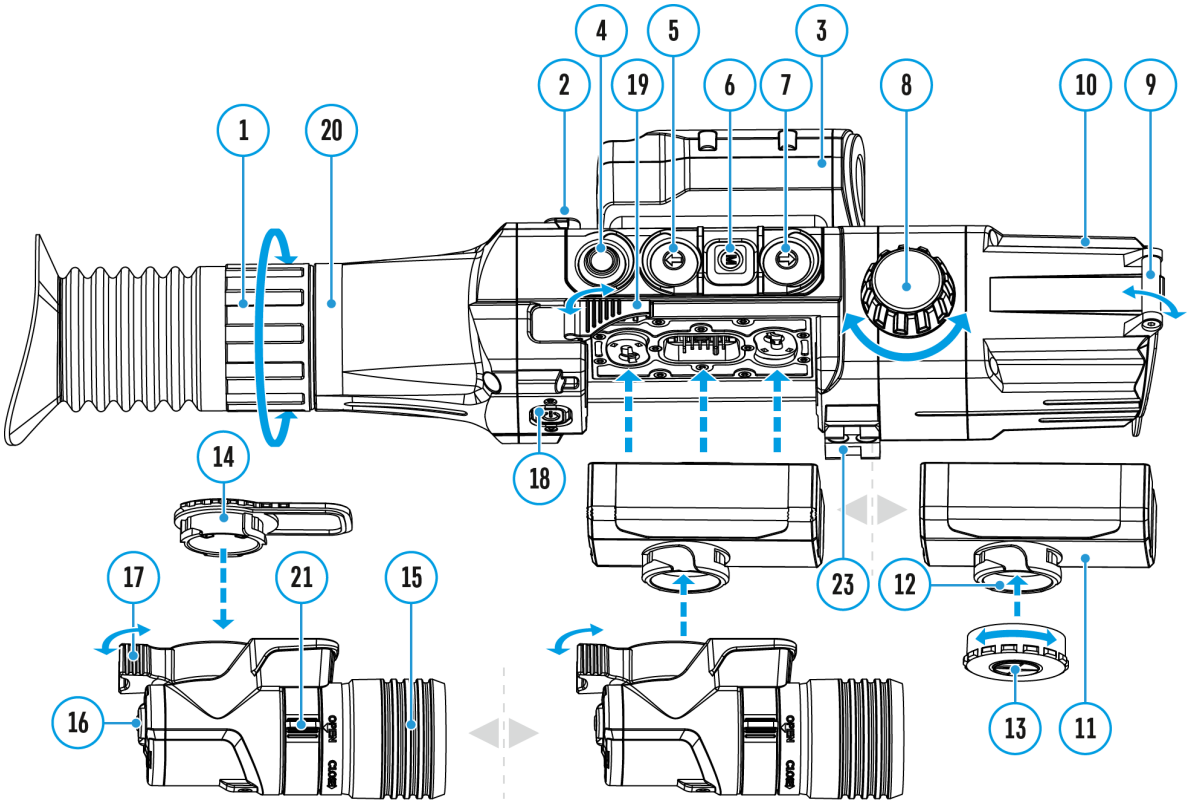

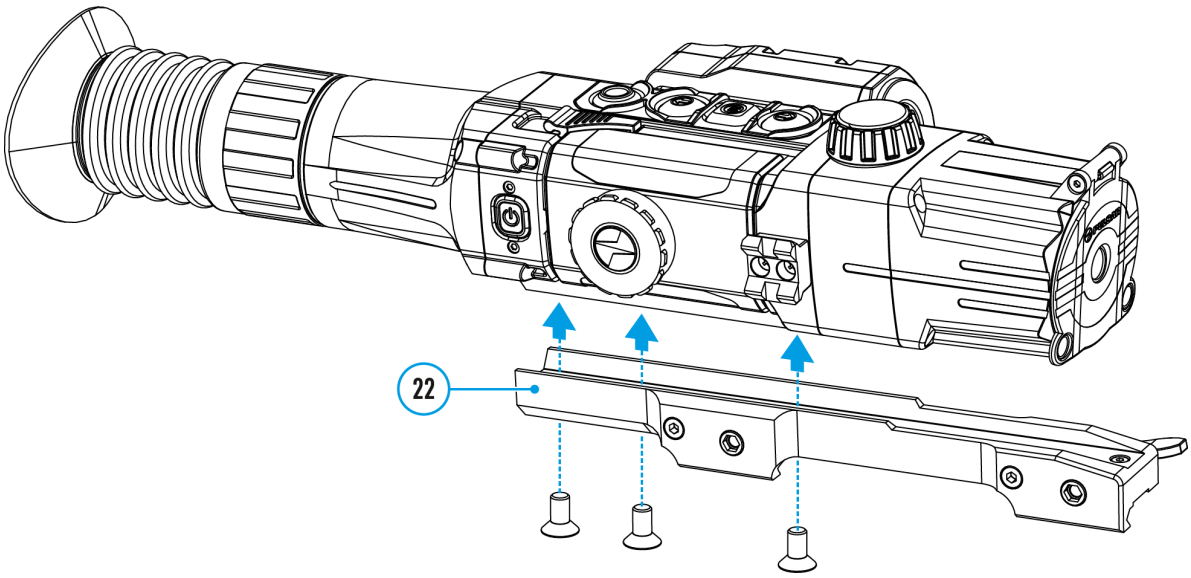

«Ingrandimento» consente di aumentare lo zoom digitale del visore durante il tiro, il che riduce il valore di un click. Ciò migliora la precisione del tiro.

1. Nel menu **«Impostazioni dei parametri del tiro d'aggiustamento»** usare i pulsanti **UP (7)/DOWN (5)**per selezionare la voce del sottomenu **«Magnification» (Ingrandimento**) e accedere premendo brevemente il pulsante **MENU(6)**.
2. Usare i pulsanti **UP (7)/DOWN (5)**per selezionare un valore dello zoom digitale (ad esempio, x4).
3. Premere brevemente il pulsante **MENU(6)** per confermare la selezione.

Il valore del click quando si utilizza la funzione «Ingrandimento» è indicato nella tabella delle **«Caratteristiche tecniche»**.

Freeze

Mostra schema del dispositivo

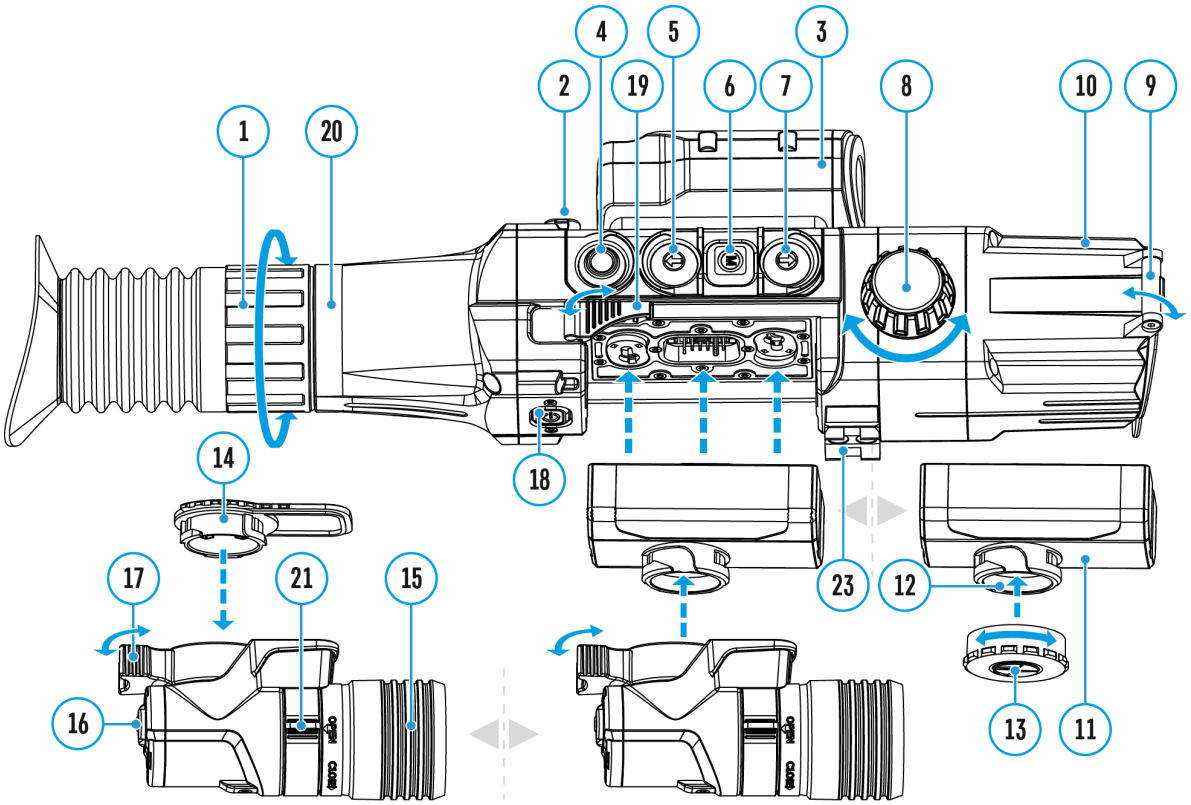

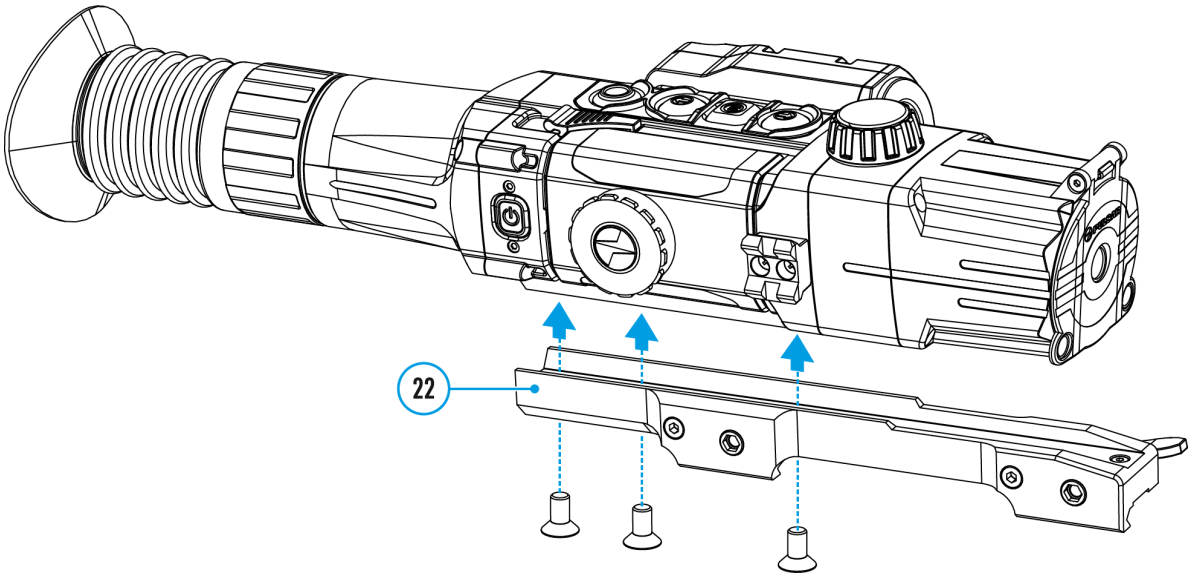

La caratteristica della funzione è che non è necessario mantenere costantemente il cannocchiale sul punto di mira.

1. Nel menu **«Impostazioni dei parametri del tiro d'aggiustamento»** usare i pulsanti **UP (7)/DOWN (5)**per spostare il cursore sulla funzione **«Freeze»**.
2. Allineare il reticolo con il punto di mira e premere il pulsante **MENU(6)** o il pulsante **ON/OFF (18)**. Verrà scattata una schermata, verrà visualizzata un'icona .
3. Vai al sottomenu **«Windage/Elevation» (Correzione orizzontale/verticale)** aggiuntivo e regola la posizione del reticolo (vedi la sezione **«Tirod'aggiustamento»**).
4. Selezionare di nuovo la voce del sottomenu **«Freeze»** e premere brevemente il pulsante **MENU(6)**o il pulsante **ON/OFF (18)** - l'immagine si «sbloccherà»

Modifiche del valore (nome) di una distanza

Mostra schema del dispositivo

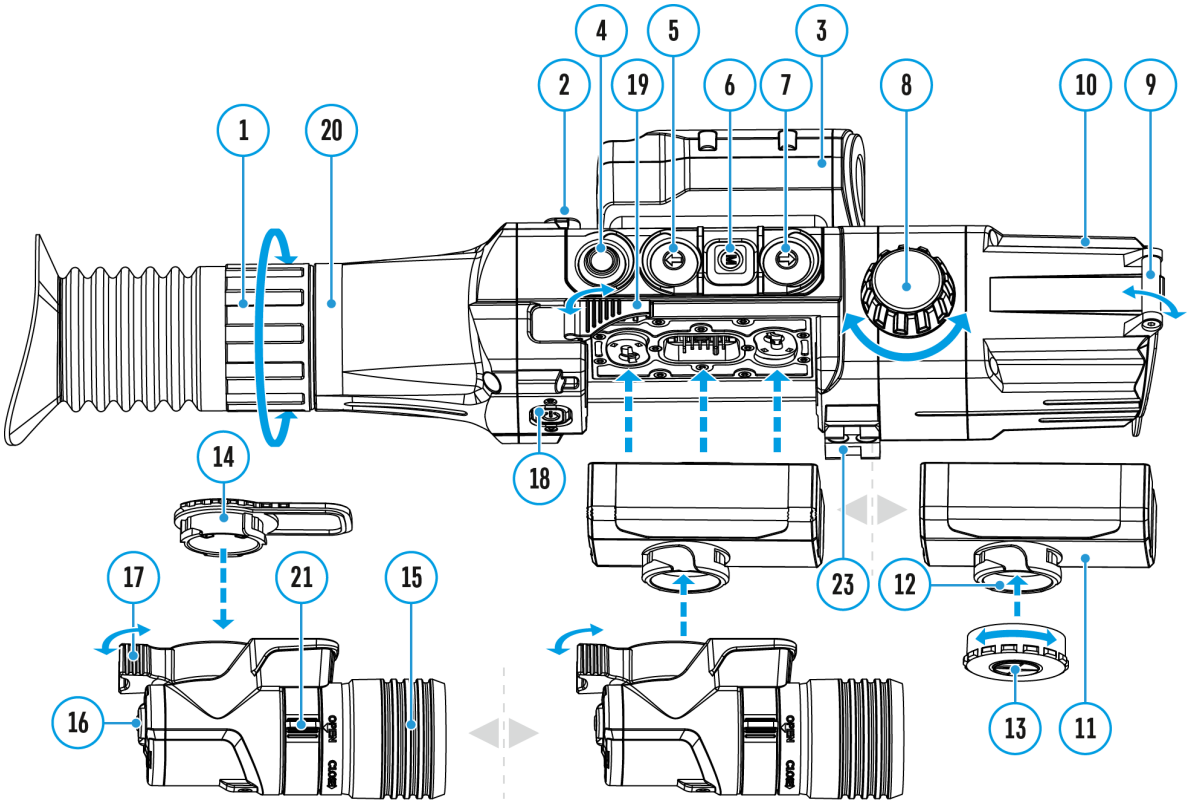

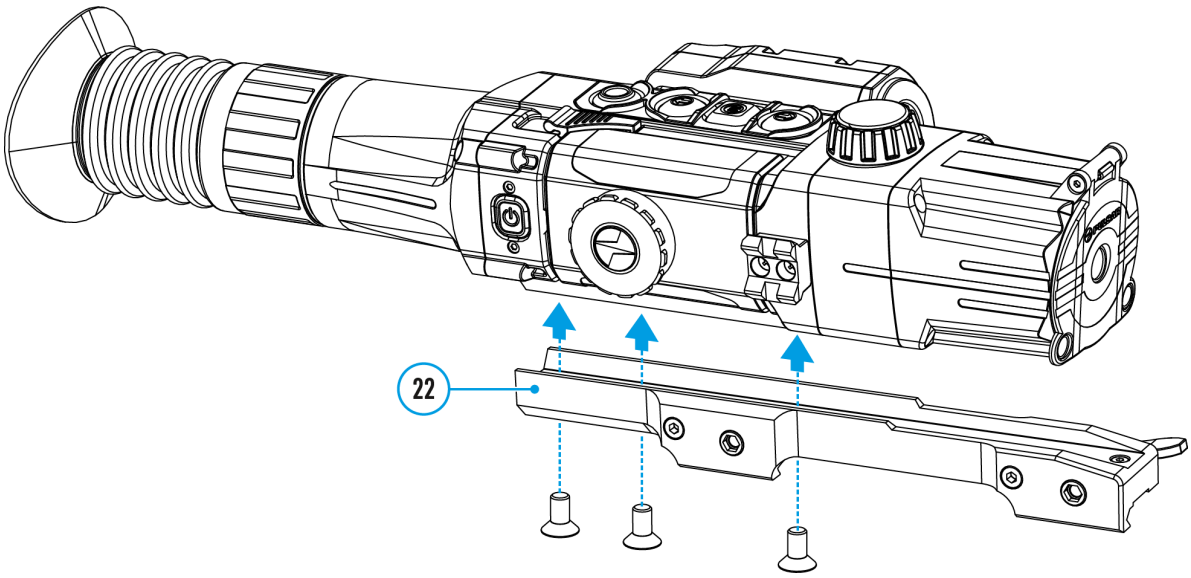

1. Nel menu **«Impostazioni dei parametri del tiro d'aggiustamento»** usare i pulsanti **UP (7)/DOWN (5)**per selezionare la voce del sottomenu **«Name Distance» (Modifiche del valore (nome) di una distanza)** e accedere premendo brevemente il pulsante **MENU(6)**.
2. Usare i pulsanti **UP (7)/DOWN (5)** per selezionare un valore per ogni voce. Per passare da un tipo all'altro, premere brevemente il pulsante **MENU(6)**.
3. Tenere premuto il pulsante **MENU(6)** per confermare la selezione.

Modifiche della distanza di base

Mostra schema del dispositivo

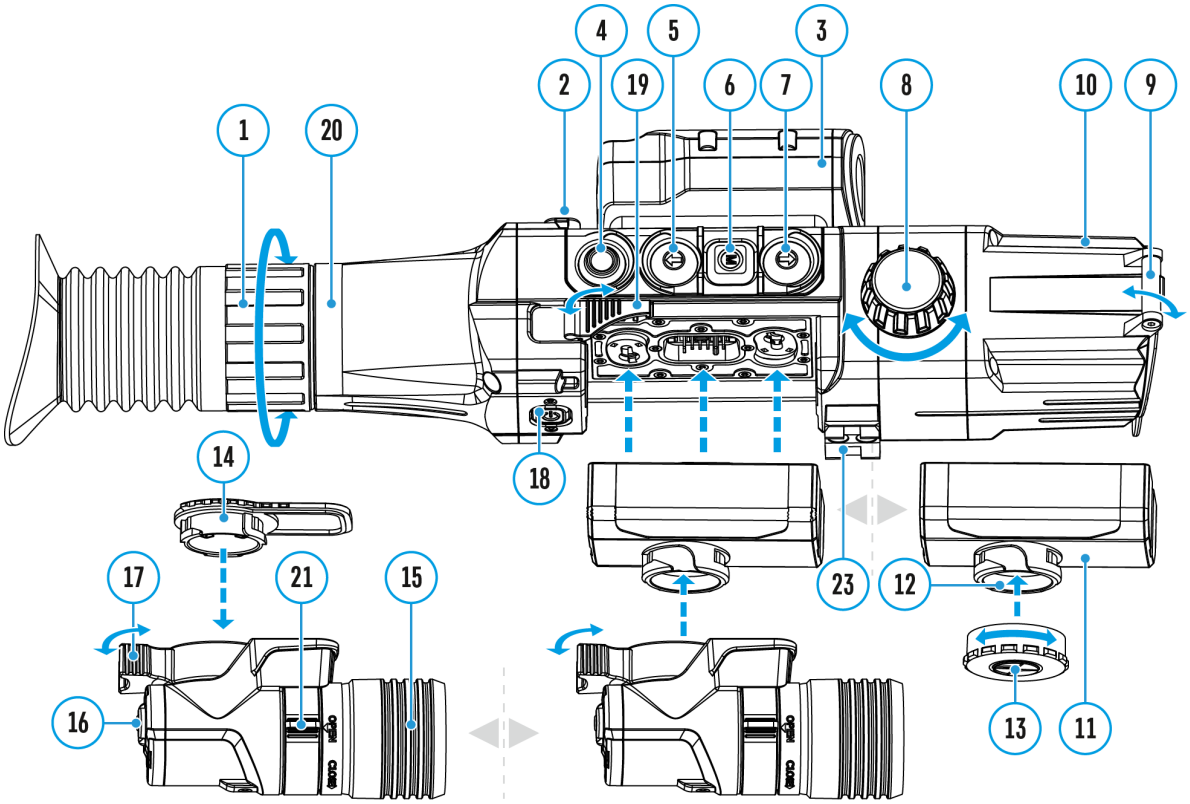

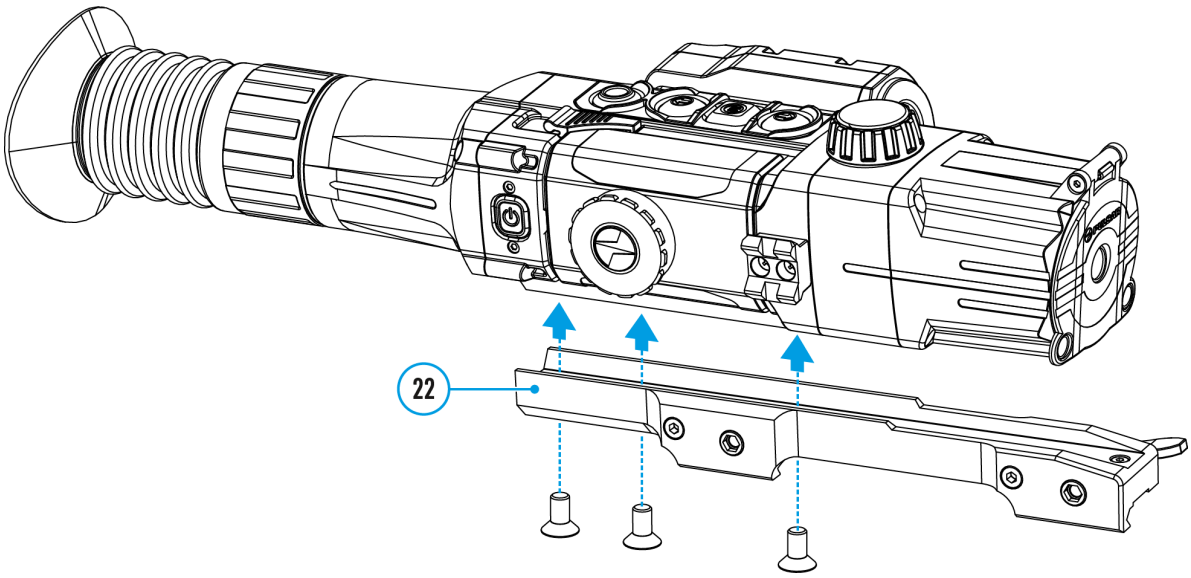

1. Premere e tenere premuto il pulsante **MENU (6)** per accedere al menu principale.
2. Usare i pulsanti **UP (7)/DOWN (5)**per selezionare la voce del menu « **Zeroing» (Tiro d'aggiustamento)** e accedere premendo brevemente il pulsante **MENU (6)** - verranno visualizzate le distanze a cui si effettua il tiro.
3. Selezionare una distanza che non è una di base e accedere al sottomenu delle operazioni con le distanze premendo il pulsante **MENU (6)**.
4. Selezionare la voce «**Change primary distance» (Modifiche della distanza di base)** 0**.**
5. Premere brevemente il pulsante **MENU (6)**.
6. La conferma del cambiamento della distanza di base è un simbolo 0 di fronte alla distanza selezionata.

I click ricalcoleranno anche le differenze di altre distanze dalla nuova distanza di base.

Eliminazione della distanza creata

Mostra schema del dispositivo

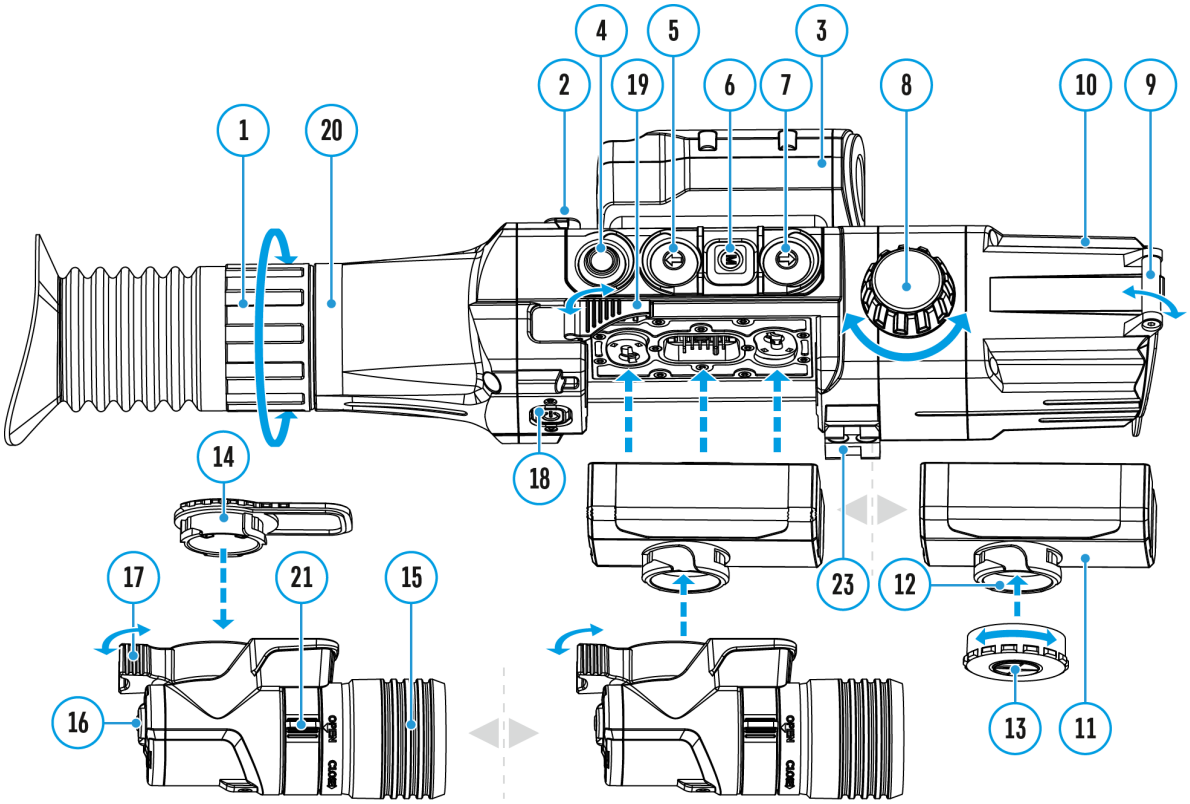

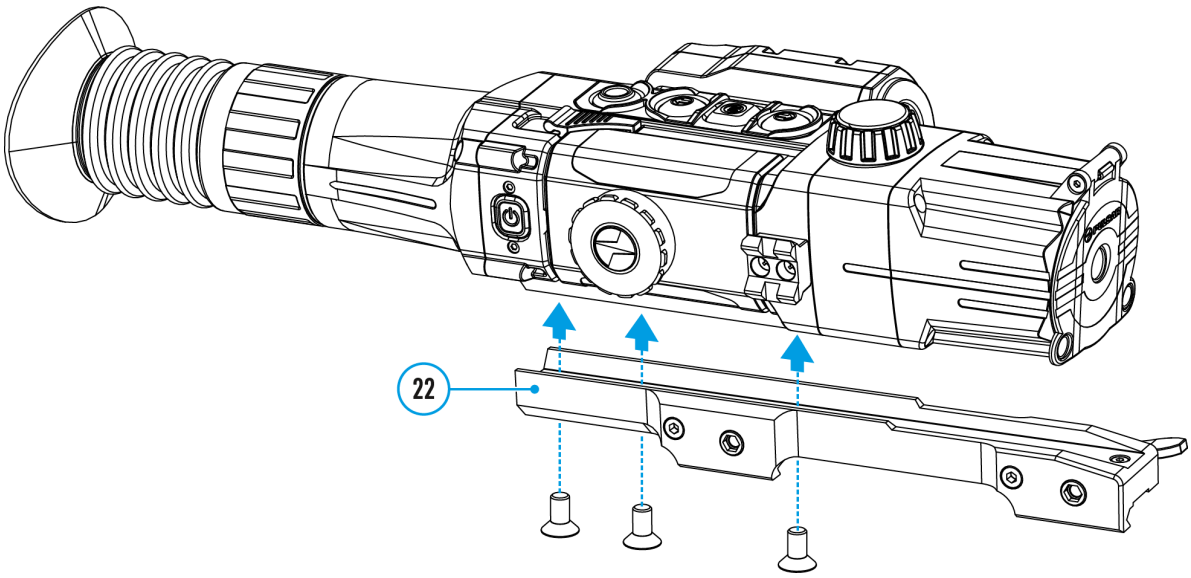

1. Premere e tenere premuto il pulsante **MENU (6)** per accedere al menu principale.
2. Usare i pulsanti **UP (7)/DOWN (5)**per selezionare la voce del menu **« Zeroing» (Tiro d'aggiustamento)** e accedere premendo brevemente il pulsante **MENU (6)** - verranno visualizzate le distanze a cui si effettua il tiro.
3. Selezionare la distanza che desiderate eliminare e accedere al sottomenu delle operazioni con le distanze premendo il pulsante **MENU (6)**.
4. Selezionare la voce **«Delete Distance» (Eliminazionedella distanza creata) .**
5. Premere brevemente il pulsante **MENU (6)**.
6. Nella finestra che appare, selezionare «Yes» (Sì) per eliminare la distanza. «No» - per annullare l'operazione.
7. Tenere premuto il pulsante **MENU (6)** per confermare la selezione.

Attenzione! In caso dell'eliminazione della distanza di base, la nuova distanza di base automaticamente diventa quella prima presente nell'elenco.

Zoom digitale discreto

Mostra schema del dispositivo

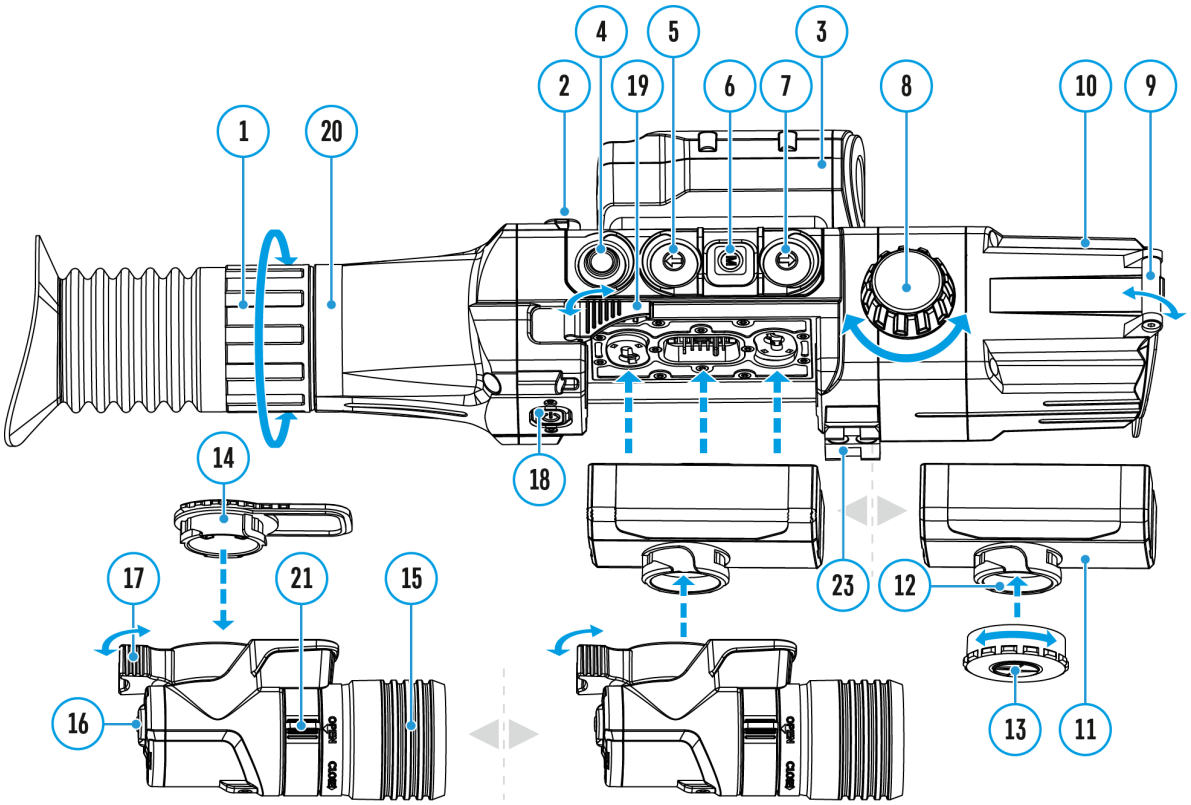

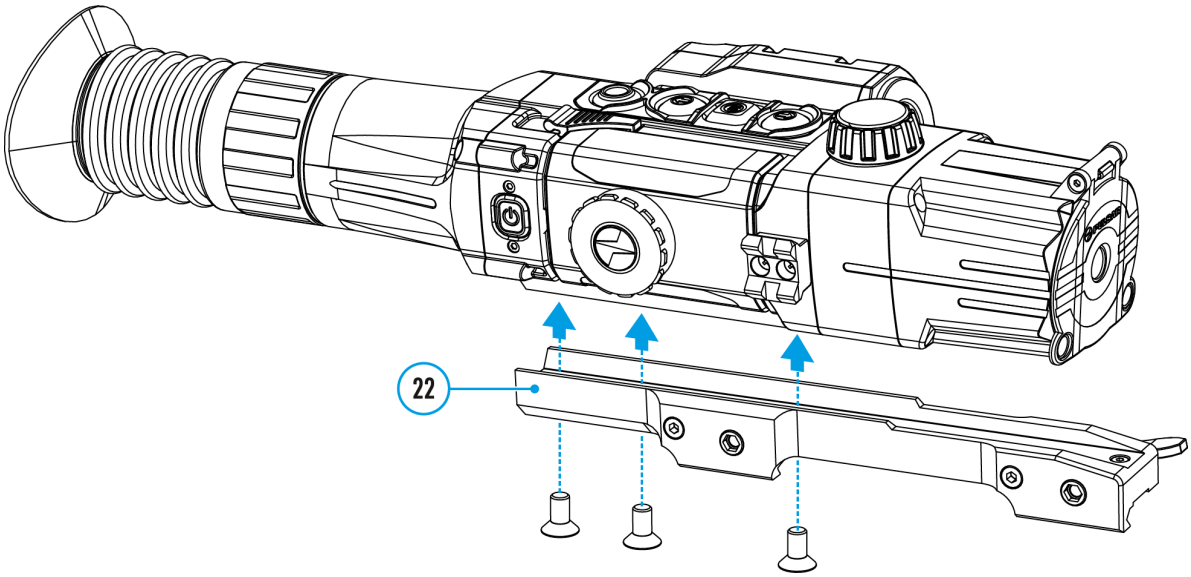

Le funzioni della vista consentono di aumentare rapidamente la molteplicità di base della vista (vedi la tabella delle **caratteristiche tecniche**, riga «**Ingrandimento**») per 2 volte o 4 volte, nonché di tornare all'ingrandimento della base.

Per modificare lo zoom digitale, premere a sequenza il pulsante **DOWN (5)**.

Barra di stato

La barra di stato si trova nella parte inferiore del display e visualizza le informazioni sullo stato corrente del funzionamento del dispositivo, tra cui:

1. Profilo del tiro d’aggiustamento corrente.
2. Distanza (la distanza non viene visualizzata se il dispositivo non è aggiustato il tiro).
3. “SumLight™” (attivato o disattivato).
4. Stato della connessione IR/ Livello di potenza dell'illuminatore IR (ad esempio, 3 ° grado).
5. Il valore dell'ingrandimento totale.
6. Microfono
7. Stato della connessione Wi-Fi.
8. La funzione “Auto shutdown” (Spegnimento automatico).
9. Orologio
10. Indicazione dell'alimentazione:

- Livello di carica della batteria (se il dispositivo è alimentato dal gruppo batteria).
- Indicatore di alimentazione batteria esterna (se il dispositivo è alimentato da una fonte di alimentazione esterna).

La barra di stato visualizza il valore della distanza selezionato dal menu rapido. Inoltre, dopo aver aggiustato il tiro a diverse distanze, viene visualizzato il valore della distanza selezionato dal menu rapido. Se è aggiustata il tiro una distanza e così viene visualizzata.

Funzioni del menu rapido

Mostra schema del dispositivo

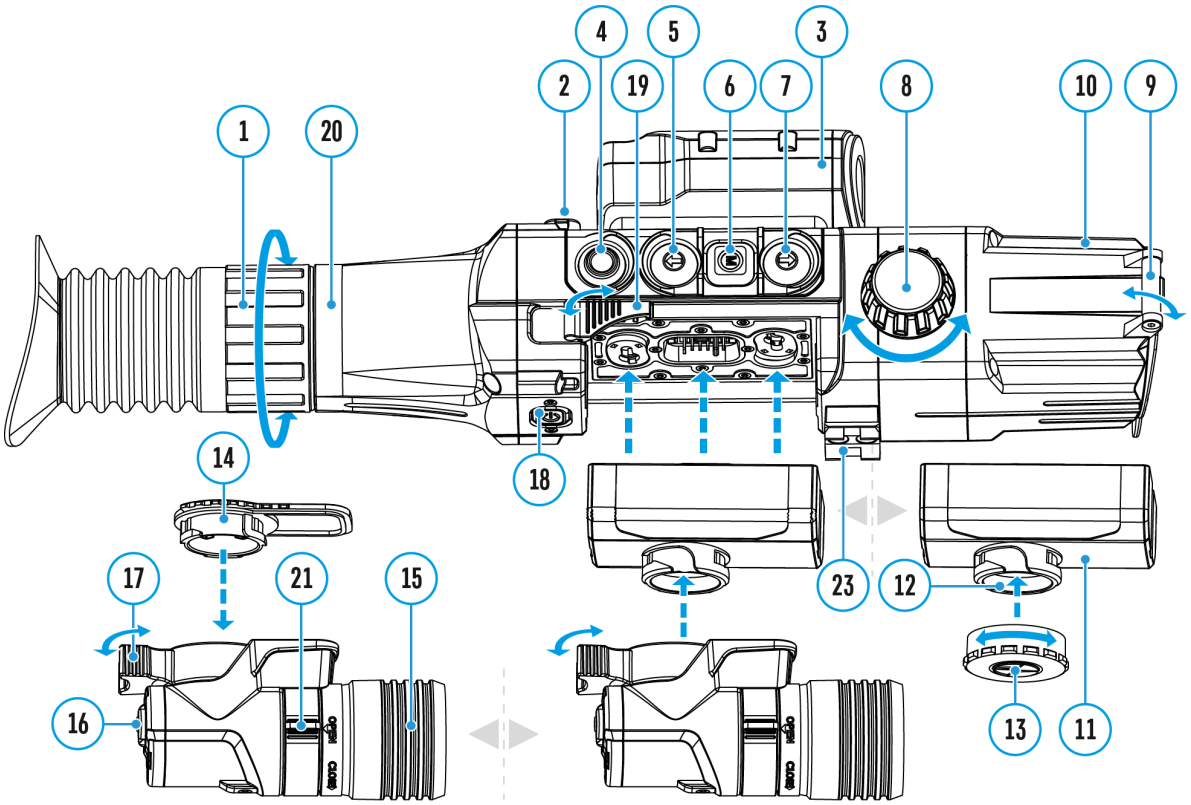

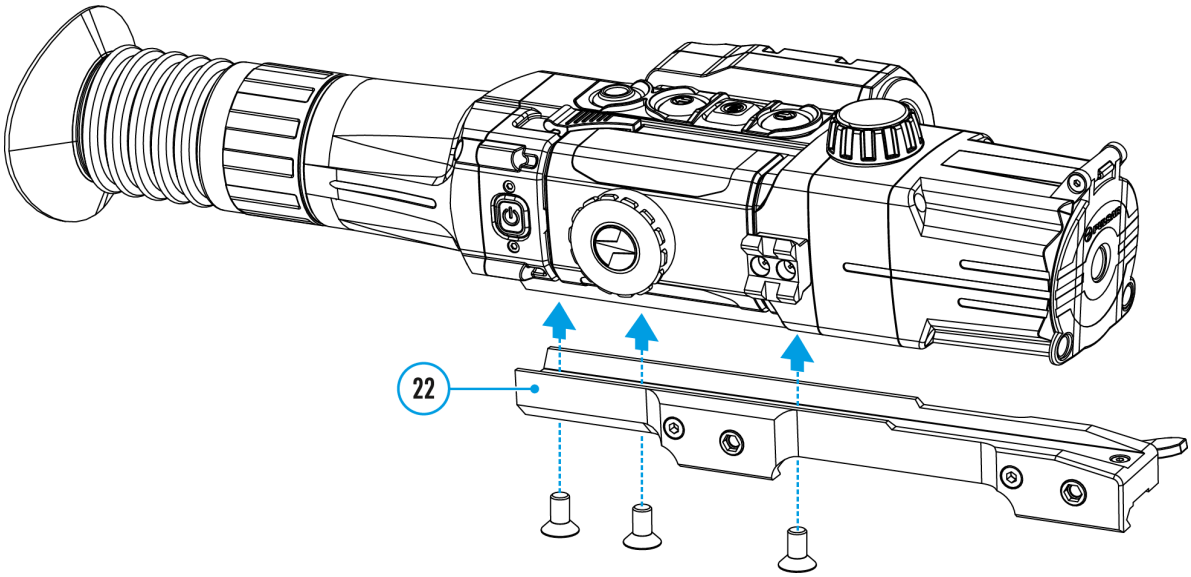

Il menu di accesso rapido consente di controllare le principali impostazioni del cannocchiale (regolazione della luminosità, contrasto, zoom continuo) e cambiare la distanza del tiro d’aggiustamento (in caso di presenza di alcune) per l'altra nel profilo corrente.

- Accedere al menu di accesso rapido premendo brevemente il pulsante **MENU(6)**.
- Per cambiare le funzioni sotto descritte, premere brevemente il pulsante **MENU(6)**.

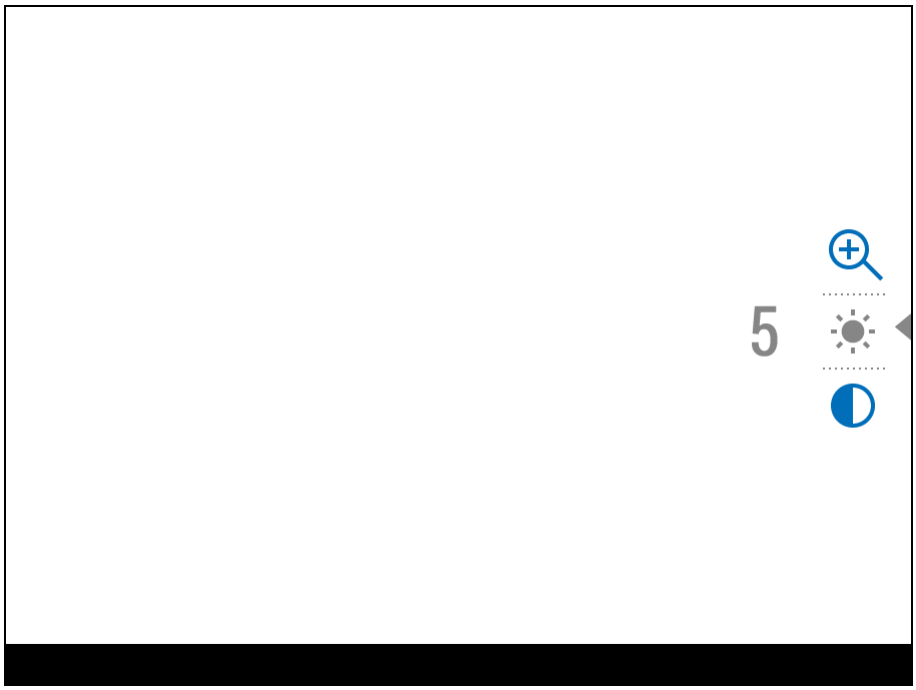

Luminosità – premere i pulsanti **UP (7)/DOWN (5)**per modificare il valore di luminosità del display da 00 a 20.

Contrasto – premere i pulsanti **UP (7)/DOWN (5)**per modificare il valore del contrasto dell'immagine da 00 a 20.

A100 – informazioni sul profilo corrente e distanza alla quale è stato eseguito il tiro in questo profilo (ad esempio, profilo A, distanza di tiro di 100 m). Queste informazioni sono sempre visualizzate nella barra di stato. Premere i pulsanti **UP (7)/DOWN (5)** per passare tra le distanze di tiro nel profilo installato. Questa funzione è disponibile se nel profilo vengono create due o più distanze.

Zoom digitale – premere i pulsanti **UP (7)/DOWN (5)** per modificare il valore dello zoom digitale da 4,5 a 18. Il passo dello zoom digitale continuo

è di 0,1.

- Per uscire dal menu, premere e tenere premuto il pulsante **MENU (6)** oppure attendere 10 secondi per uscire automaticamente.

Nota: quando il dispositivo viene riacceso, l'immagine viene visualizzata con i valori di luminosità e contrasto salvati allo spegnimento precedente.

Accedere al menu principale

Mostra schema del dispositivo

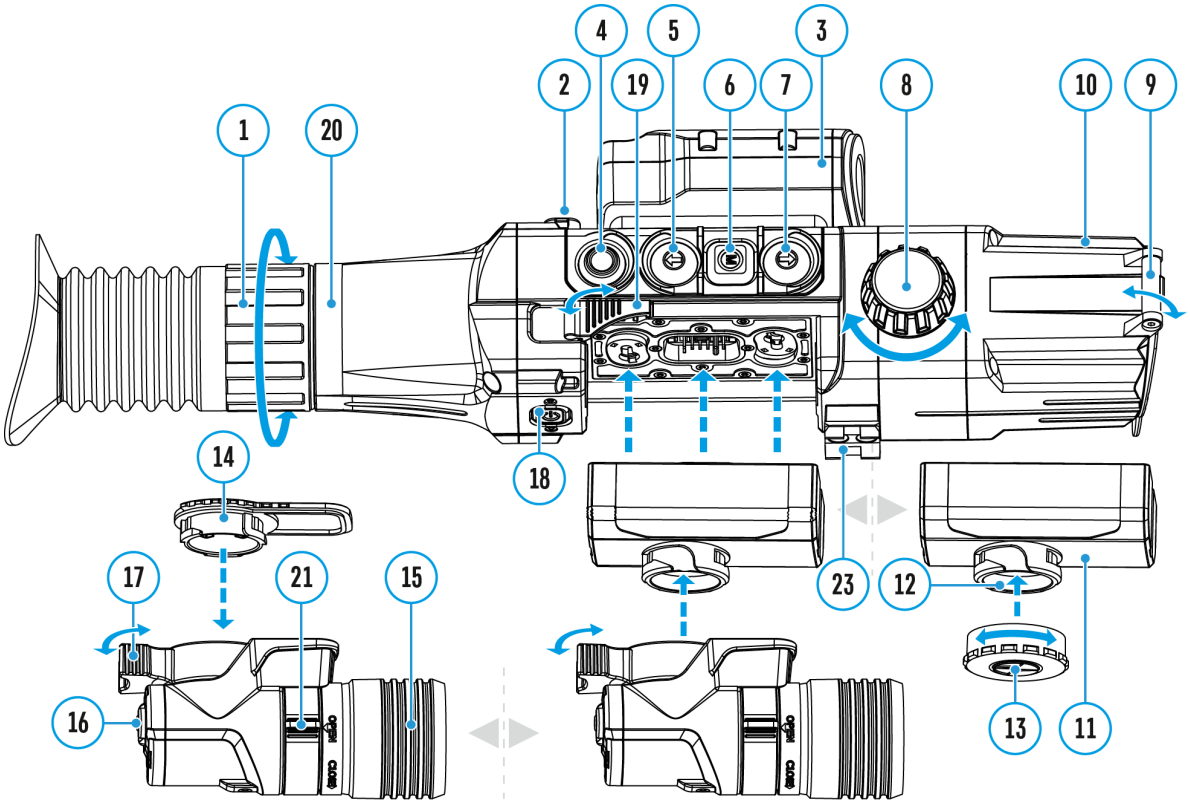

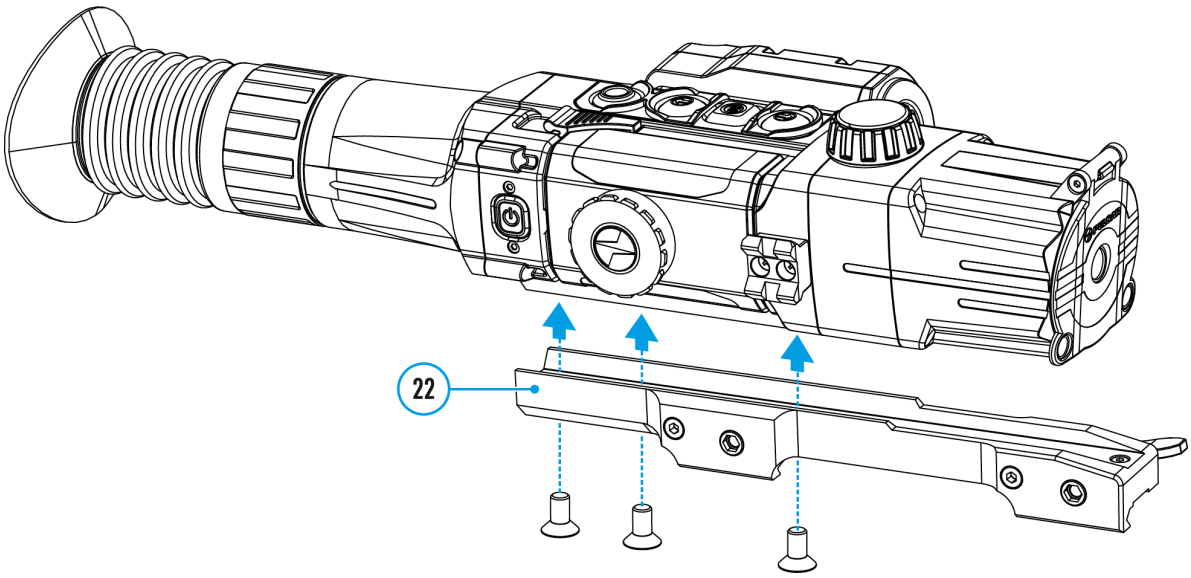

1. Accedere al menu principale esercitando una pressione prolungata sul tasto **MENU (6).**
2. Premere i tasti **UP (7)/DOWN (5)** per passare da una all'altra delle opzioni di menu.
3. Accedere ad un'opzione di menu esercitando una pressione breve sul tasto **MENU (6)**.
4. Uscire dal menu esercitando una pressione prolungata sul tasto **MENU (6)**.
5. L'uscita automatica avviene dopo 10 secondi di inattività.

Contenuto menu

Scheda 1

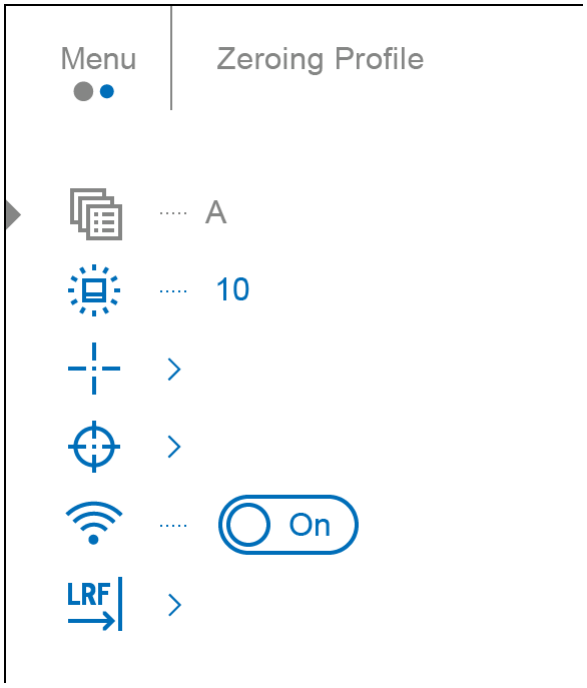

Scheda 2

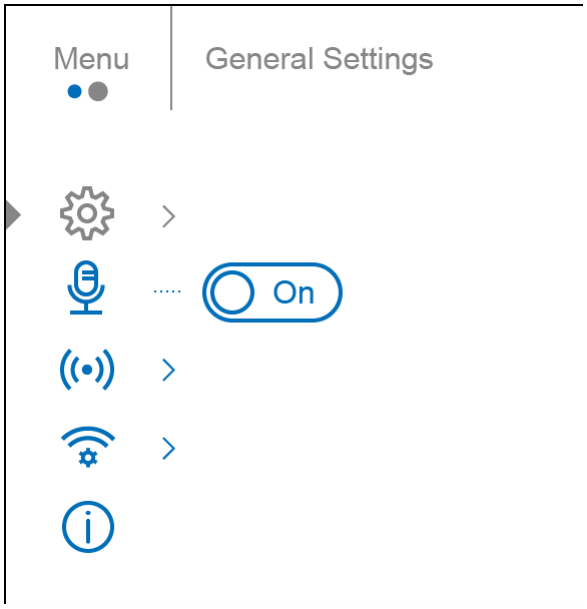

Profilo del tiro d’aggiustamento

Mostra schema del dispositivo

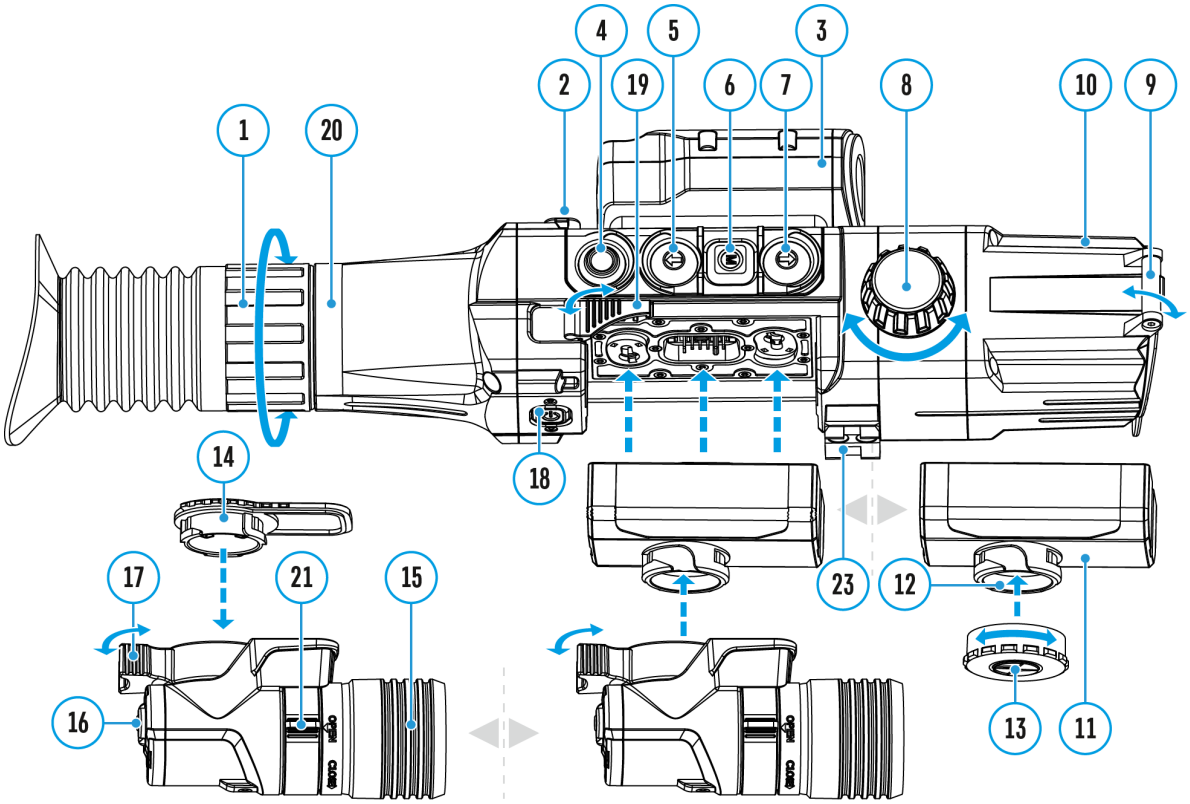

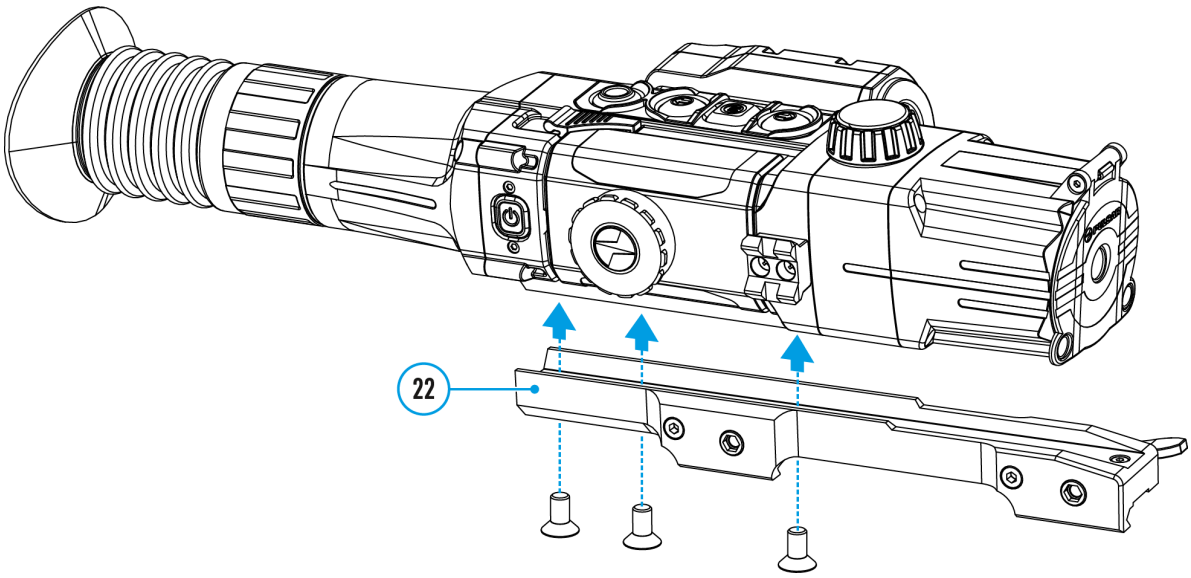

Questa voce del menu principale consente di selezionare uno dei cinque profili da usare (A, B, C, D, E). Ogni profilo include i seguenti parametri:

- Set di distanze di tiro
- Colore del punto
- Tipo di punto

È possibile usare profili diversi quando si usa il visore sulle armi diverse o quando si spara con delle cartucce diverse.

I profili di azzeramento non possono essere cancellati. È possibile modificare i parametri di azzeramento delle distanze o eliminare le distanze all'interno di un profilo.

1. Premere e tenere premuto il pulsante **MENU(6)** per accedere al menu principale.
2. Usare i pulsanti **UP (7)/DOWN (5)**per selezionare la voce di menu **«Zeroing Profile» (Profilo del tiro d'aggiustamento)** **.**
3. Accedere al sottomenu «Zeroing Profile» premendo brevemente il pulsante **MENU (6)**.
4. Usare i pulsanti **UP (7)/DOWN (5)** per selezionare uno dei profili di destinazione (contrassegnato dalle lettere A, B, C, D, E).
5. Confermare la scelta premendo brevemente il pulsante **MENU (6)**.
6. Il nome del profilo selezionato appare nella barra di stato nella parte inferiore del display.

Luminosità pittogrammi

Mostra schema del dispositivo

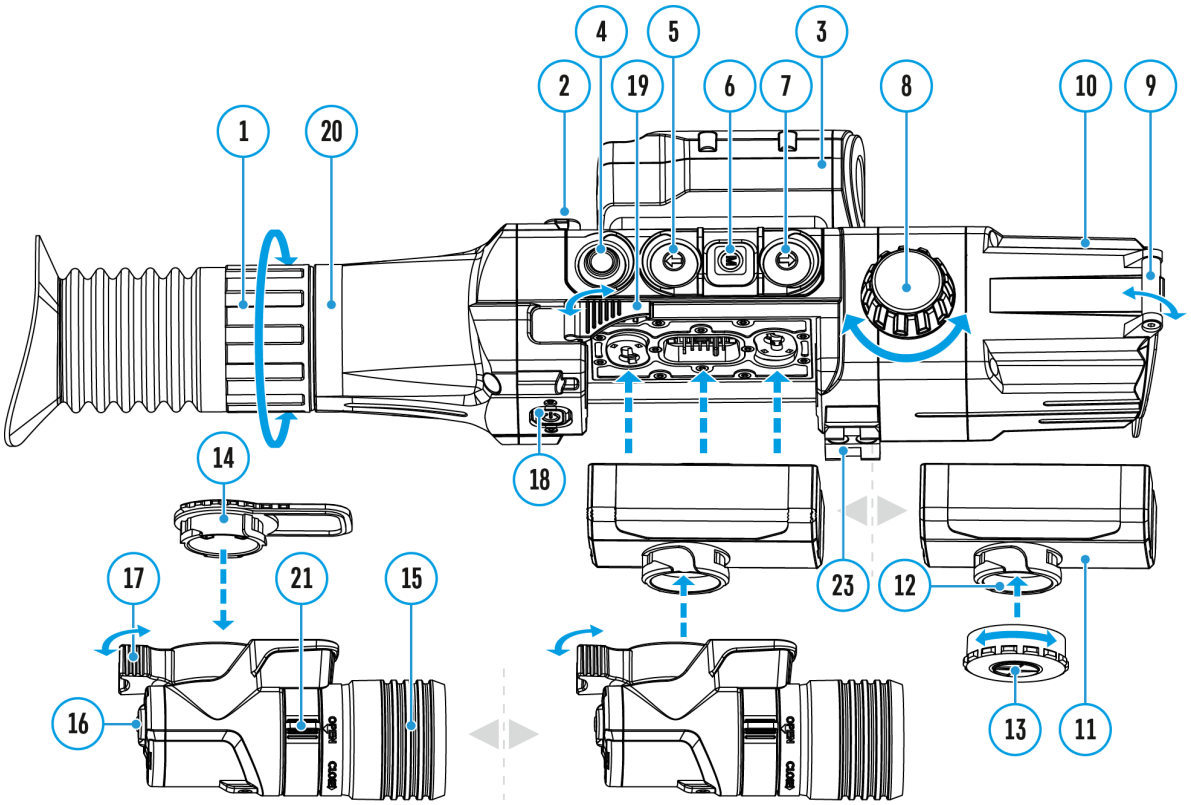

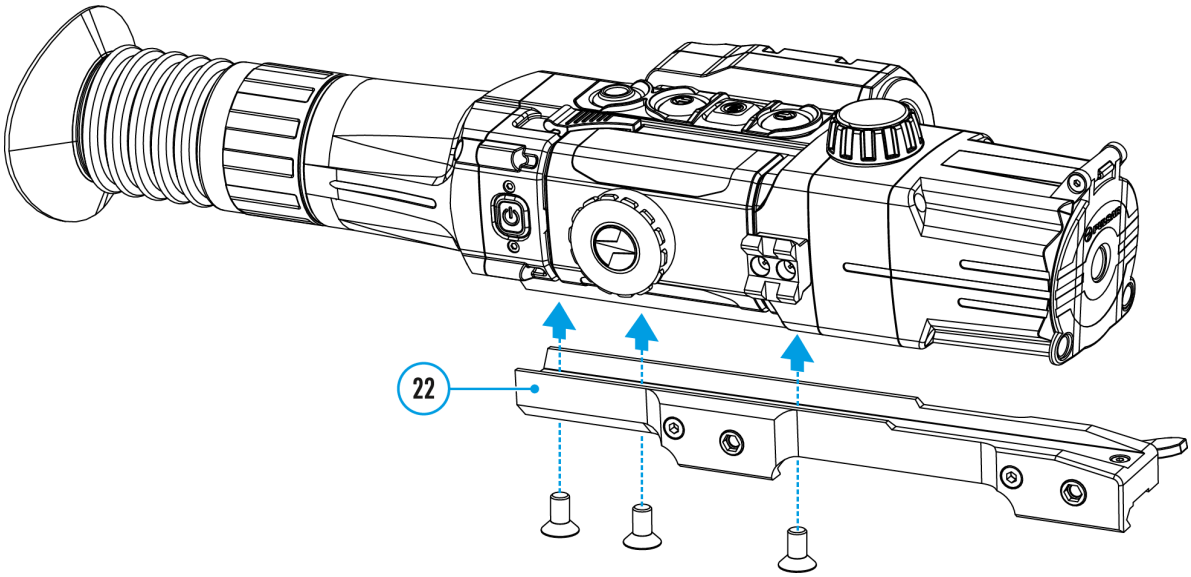

Regolazione del livello di luminosità delle icone e dei salvaschermi (Pulsar, Display off) sul display.

1. Tenere premuto il pulsante **MENU (6)** per accedere al menu.
2. Con i pulsanti**UP (7)/DOWN (5)** selezionare **«Icon brightness» (Luminosità pittogrammi)** .
3. Premere brevemente il pulsante **MENU (6)** per accedere al menu.
4. Premere i pulsanti **UP (7)/DOWN (5)** per selezionare il livello di luminosità dei pittogrammi.
5. Premere brevemente il pulsante **MENU (6)** per confermare la selezione.

Impostazione reticolo

Mostra schema del dispositivo

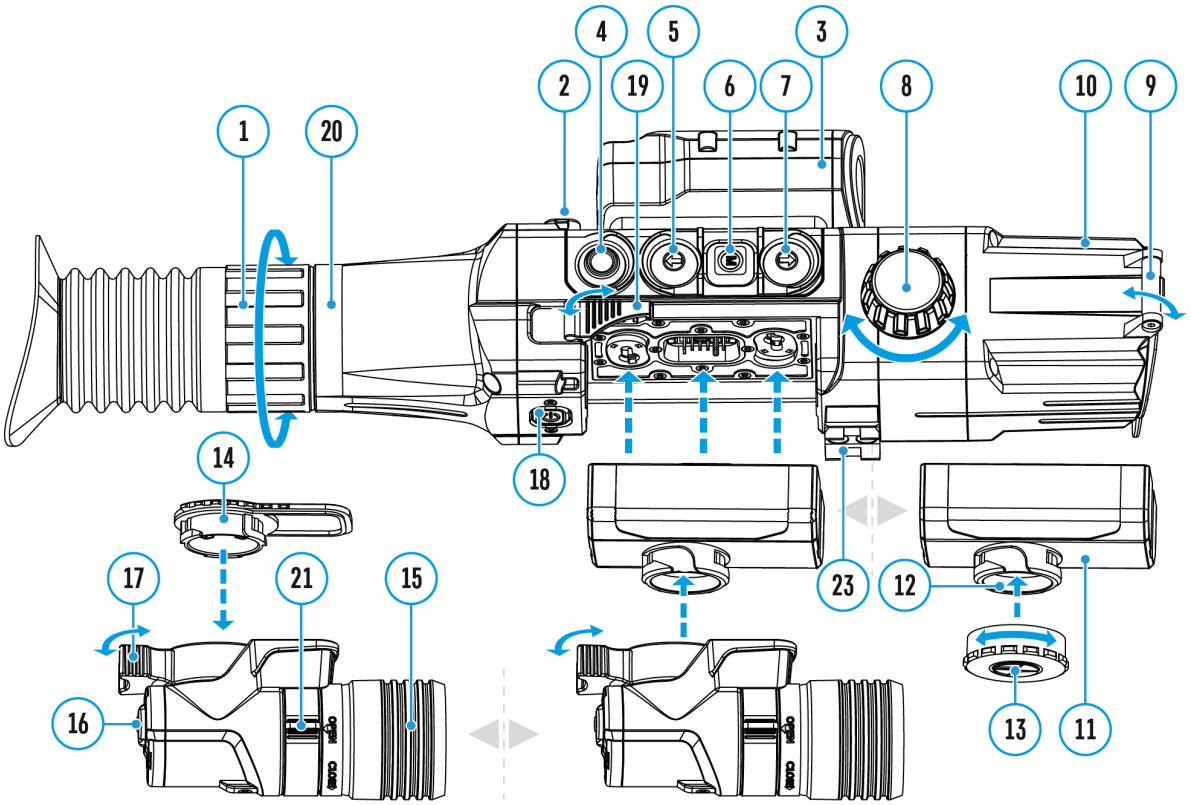

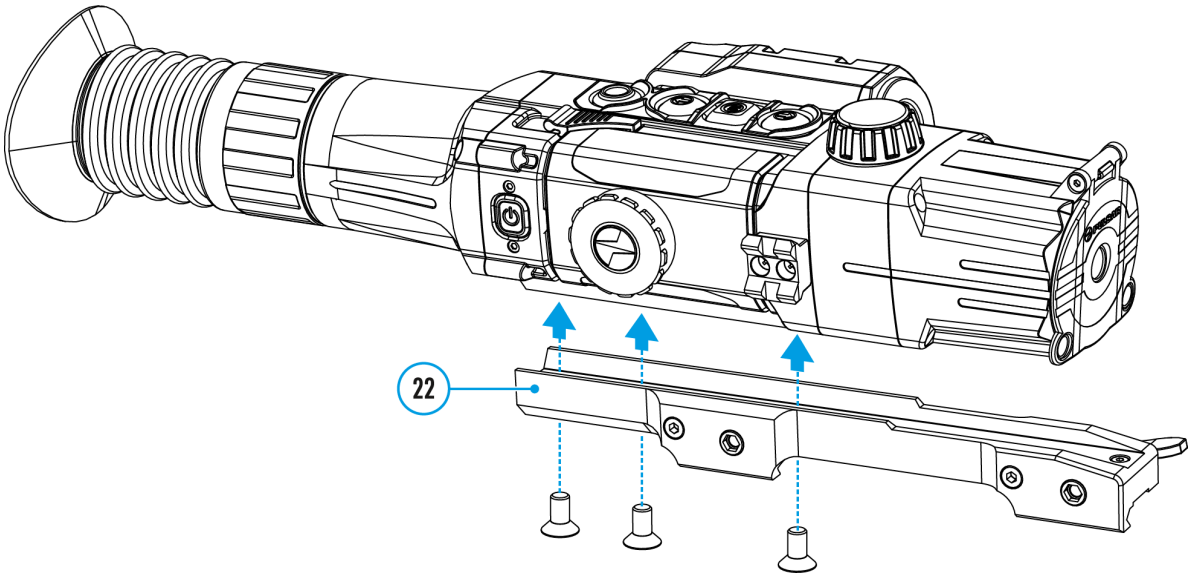

Questa voce del menu principale consente di selezionare la configurazione, il colore e la luminosità del punto di mira.

1. Premere e tenere premuto il pulsante **MENU(6)** per accedere al menu principale.
2. Usare i pulsanti **UP (7)/DOWN (5)**per selezionare la voce di menu **«Reticle Setup» (Impostazione reticolo)**.
3. Premere brevemente il pulsante **MENU (6)** per accedere al sottomenu «Reticle Setup».

Tipo di reticolo

Selezione la configurazione del punto di mira.

1. Usare i pulsanti **UP (7)/DOWN (5)**per selezionare il sottomenu **« Reticle Type» (Tipo di reticolo)**.
2. Premere brevemente il pulsante **MENU (6)** per accedere al sottomenu «Reticle Type».
3. Usare i pulsanti **UP (7)/DOWN (5)**per selezionare la configurazione di mira desiderata dall’elenco che appare. Lo spostamento del cursore sull’elenco è accompagnato dalla visualizzazione dei punti sul display.
4. Premere brevemente il pulsante **MENU (6)** per confermare la selezione.

Nota: il cannocchiale supporta **punti di mira in scala**.

Colore del punto

Selezione del colore del punto.

1. Usare i pulsanti **UP (7)/DOWN (5)**per selezionare il sottomenu **«Reticle Color» (Colore reticolo)**.
2. Premere brevemente il pulsante **MENU (6)** per accedere al sottomenu «Reticle Color».
3. Usare i pulsanti **UP (7)/DOWN (5)**per scegliere una delle opzioni colore per il punto di mira: Nero/Rosso, Bianco/Rosso, Nero/Verde, Bianco/Verde, Rosso, Verde, Giallo, Blu, Arancione.
4. Premere brevemente il pulsante **MENU (6)** per confermare la selezione.

Luminosità del punto

Regolazione del livello di luminosità del segno di mira.

1. Usare i pulsanti **UP (7)/DOWN (5)**per selezionare il sottomenu **«Reticle Brightness» (Luminosità reticolo)**.
2. Premere brevemente il pulsante **MENU(6)** per accedere al sottomenu «Reticle Brightness».
3. Usare i pulsanti **UP (7)/DOWN (5)**per impostare il livello di luminosità desiderato (da 1 a 10).
4. Premere brevemente il pulsante **MENU(6)** per confermare la selezione.

Attivazione Wi-Fi

Mostra schema del dispositivo

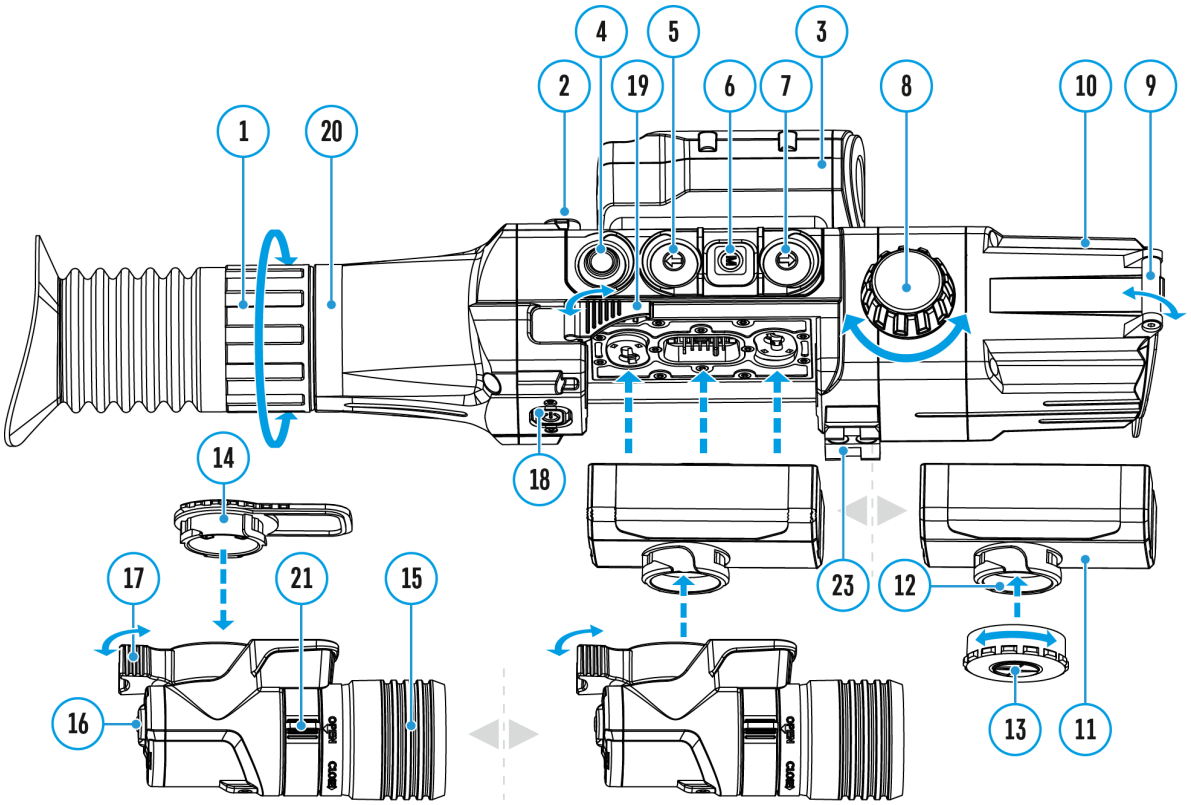

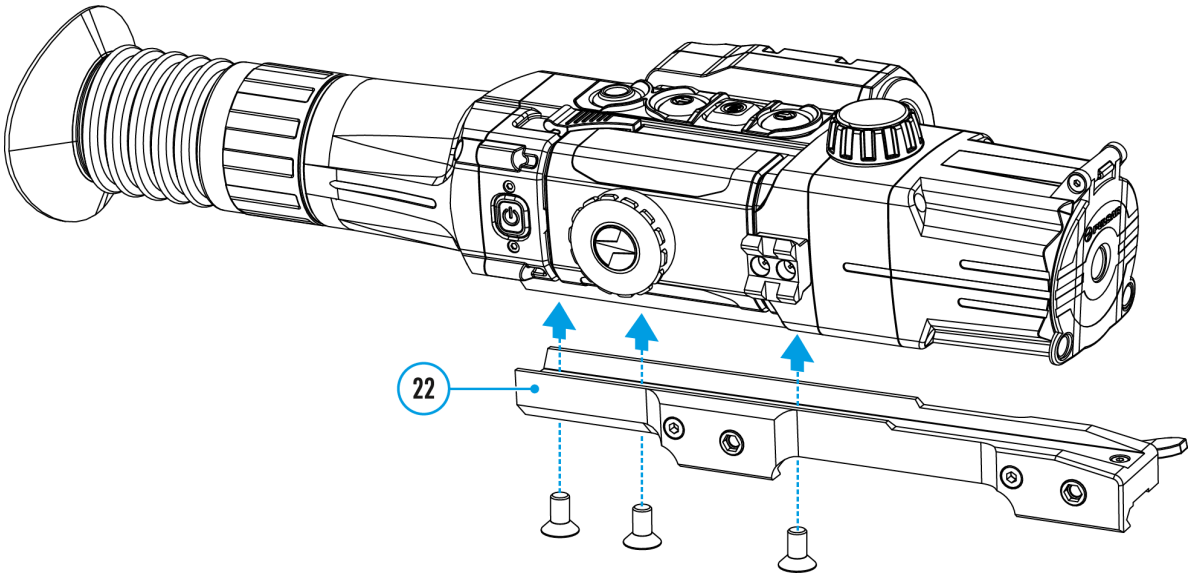

1. Accedere al menu principale esercitando una pressione prolungata sul tasto **MENU (6).**
2. Selezionare **«Wi-Fi Activation» (Attivazione Wi-Fi)** con una pressione breve sui tasti **UP (7)/DOWN (5)**.
3. Attivare/disattivare la connessione Wi-Fi con una pressione breve sul tasto **MENU (6)**.

Telemetro

Mostra schema del dispositivo

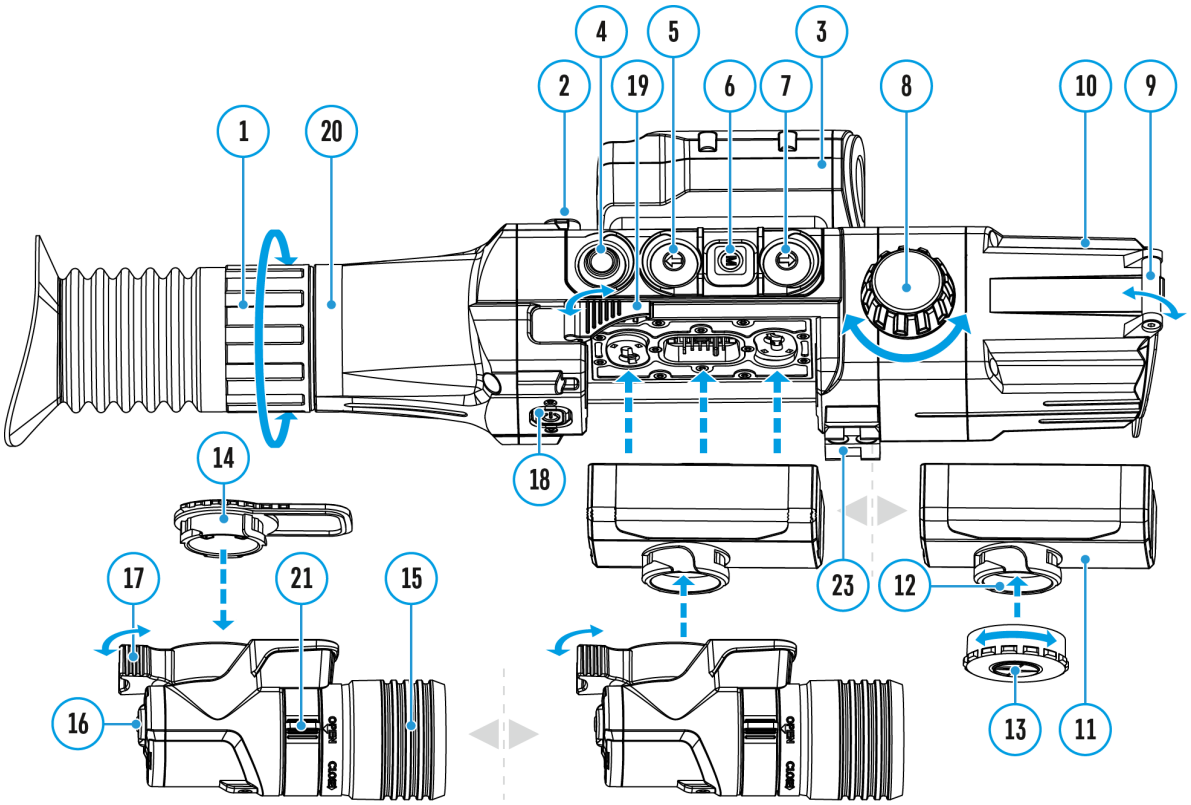

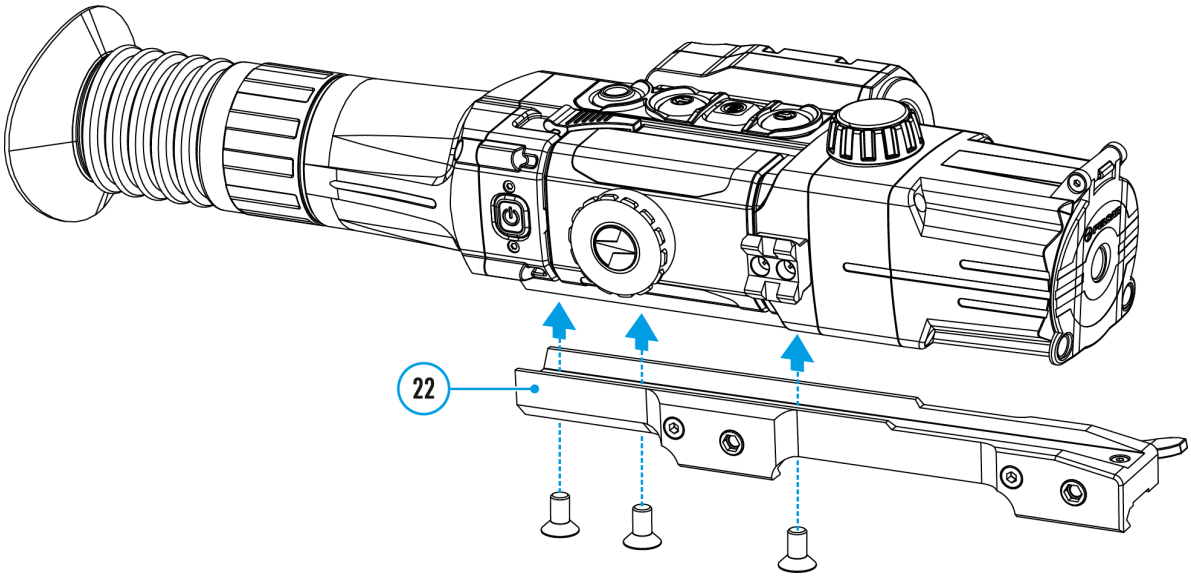

La opzione di menu "Telemetro" consente di impostare i parametri del telemetro incorporato come segue:

1. Accedere al menu principale esercitando una pressione prolungata sul tasto **MENU (6)**.
2. Selezionare **«Rangefinder» (Telemetro)** con una pressione breve sui tasti **UP (7)/DOWN (5)**.
3. Accedere al sottomenu con una pressione breve sul **MENU (6)**.
4. Impostare il parametro desiderato con i pulsanti **UP (7)/DOWN (5)**.

Tipo del tag

1. Selezionare **«Reticle Type» (Tipo del tag)** con una pressione breve sui tasti **UP (7)/DOWN (5)**.
2. Confermare la scelta con una pressione breve sul tasto **MENU (6)**.
3. Selezionare uno dei tre tag con i pulsanti **UP (7)/DOWN (5)**.
4. Confermare la scelta con una pressione breve sul tasto **MENU (6)**.

TPA

Funzione «TPA» (Target Position Angle) permette di misurare l’angolo del posto della mira (angolo di elevazione). Quando la funzione è attivata, l’angolo viene costantemente visualizzato in alto a destra del display.

1. Selezionare **«TPA»** con una pressione breve sui tasti **UP (7)/DOWN (5)**.
2. Attivare/disattivare la funzione con una pressione breve sul tasto **MENU (6)**.

THD

La funzione «THD» (True Horizontal Distance) permette misurare la vera distanza orizzontale fino alla mira basandosi sul valore dell’ angolo di elevazione.

1. Selezionare **«THD»** THD con una pressione breve sui tasti **UP (7)/DOWN (5)**.
2. Attivare/disattivare la funzione con una pressione breve sul tasto **MENU (6)**.
3. In seguito durante la misurazione della distanza sopra le cifre di lontananza all’oggetto di misurazione verra` raffigurata la scritta **«THD»**.

Impostazioni generali

Mostra schema del dispositivo

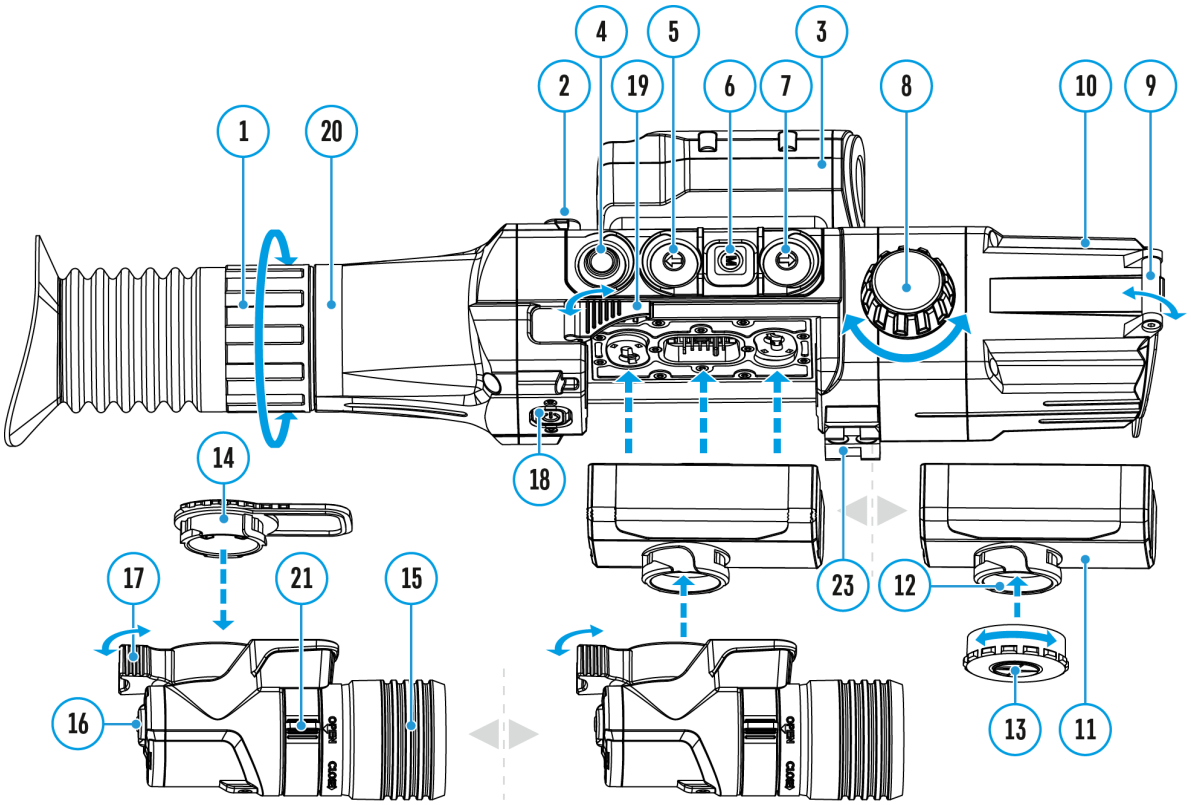

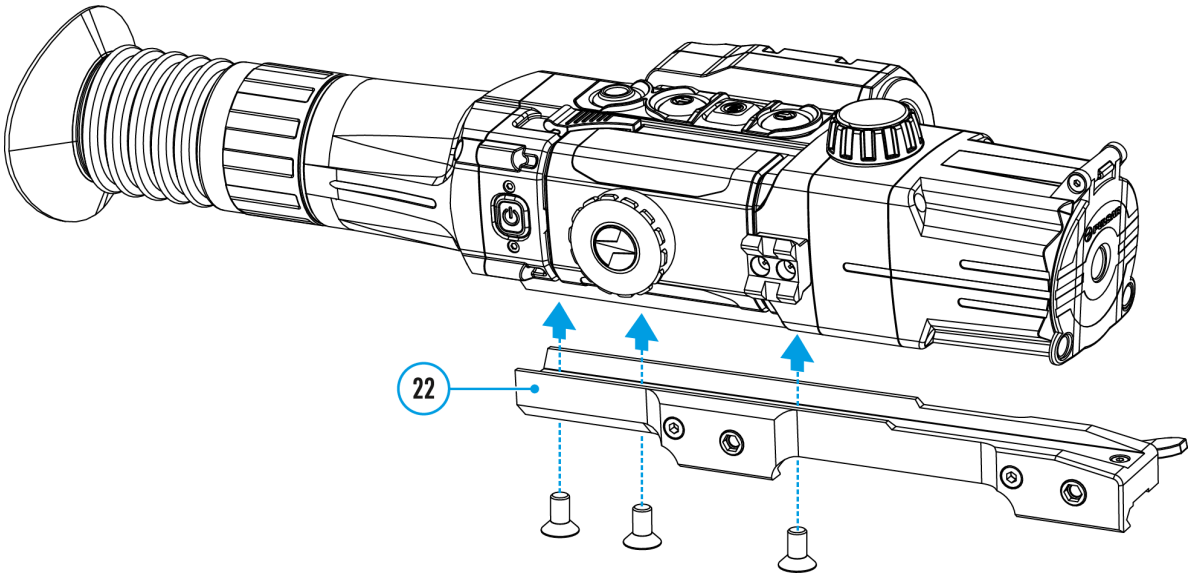

1. Accedere al menu principale con una pressione prolungata sul tasto **MENU (6)**.
2. Selezionare **«General settings» (Impostazioni generali)** con una pressione breve sui tasti **UP (7)/DOWN (5)**.
3. Confermare la scelta con una pressione breve sul tasto **MENU (6)**.

Sono disponibili le impostazioni seguenti:

Lingua

Selezione della lingua

1. Selezionare **«Language» (Lingua)** con una pressione breve sui tasti **UP (7)/DOWN (5)**.
2. Confermare la scelta con una pressione breve sul tasto **MENU (6)**.
3. Selezionare una delle lingue di interfaccia disponibili esercitando una pressione breve sui tasti **UP (7)/DOWN (5)**: Inglese, Tedesco, Spagnolo, Francese, Russo, Italiano, Portoghese, Olandese, Danese, Norvegese, Svedese, Polacco, Ceco, Ungherese.
4. Confermare la scelta con una pressione breve sul tasto **MENU (6)**.

Data

Impostazione della data

1. Selezionare **«Date» (Data)** con una pressione breve sui tasti **UP (7)/DOWN (5).**
2. Accedere al sottomenu esercitando una pressione breve sul tasto **MENU (6)**. Il formato della data viene visualizzato nel modo seguente: YYYY/MM/DD (anno/mese/giorno)
3. Selezionare i valori corretti per l'anno, il mese e il giorno con una pressione breve sui tasti **UP (7)/DOWN (5)**.
4. Passare da una cifra all'altra esercitando una pressione breve sul tasto **MENU (6)**.
5. Salvare la data impostata e uscire dal sottomenu esercitando una pressione prolungata sul tasto **MENU (6)**.

Ora

Impostazione dell'ora

1. Selezionare **«Time» (Ora)** con una pressione breve sui tasti **UP (7)/DOWN (5).**
2. Confermare la scelta con una pressione breve sul tasto **MENU (6)**.
3. Selezionare il formato dell'ora che si preferisce con una pressione breve sui tasti **UP (7)/DOWN (5)**: 24 ore oppure PM/AM.
4. Passare all'impostazione dell'ora esercitando una pressione breve sul tasto **MENU (6)**.
5. Selezionare il valore dell'ora con una pressione breve sui tasti **UP (7)/DOWN (5)**.
6. Passare all'impostazione dei minuti esercitando una pressione breve sul tasto **MENU (6)**.
7. Selezionare il valore dei minuti con una pressione breve sui tasti **UP (7)/DOWN (5)**.
8. Salvare la ora impostata e uscire dal sottomenu esercitando una pressione prolungata sul tasto **MENU (6)**.

Unità di misura

Scelta dell'unità di misura

1. Selezionare **«Units of Measure» (Unità di misura)** con una pressione breve sui tasti **UP (7)/DOWN (5)**.
2. Confermare la scelta con una pressione breve sul tasto **MENU (6)**.
3. Selezionare il formato desiderato con una pressione breve sui tasti **UP (7)/DOWN (5)**, quindi premere nuovamente M.
4. Confermare la scelta con una pressione breve sul tasto **MENU (6)**.
5. L'uscita dal menu avverrà in modo automatico.

Nota: l’unità di misura viene usata sia per il telemetro che per le distanze del tiro d’aggiustamento. Se si cambia l’unità di misura, cambiano anche i nomi delle distanze precedentemente aggiustate il
tiro.

Impostazioni predefinite

Ripristino delle impostazioni di default

1. Selezionare **Default settings (Impostazioni predefinite)** con una pressione breve sui tasti **UP (7)/DOWN (5)**.
2. Confermare la scelta esercitando una pressione breve sul tasto **MENU (6)**.
3. Con una pressione breve sui tasti **UP (7)/DOWN (5)**, selezionare **«Yes» (Sì)** per avviare l'operazione di ripristino delle impostazioni di default o **«No»** per non avviare l'operazione.
4. Confermare la scelta esercitando una pressione breve sul tasto **MENU (6)**.
   - Se si seleziona **«Yes» (Sì)**, sul display compare **«Do you want to restore default settings?» (Ritornare alle impostazioni predefinite?)** e le opzioni **«Yes» (Sì)** e **«No»**. Selezionare **«Yes» (Sì)** per ripristinare le impostazioni di default.
   - Se si seleziona **«No»**, l'operazione non viene avviata e si torna al sottomenu.

Le impostazioni seguenti verranno ripristinate ai rispettivi valori originali precedenti alle modifiche eseguite dall'utente:

- **Modo di funzionamento del registratore** – video
- **Luminosità display** – 10
- **Contrasto display** – 10
- **Profilo d'arma** – A
- **Selezione di un punto dalla memoria del cannocchiale** – 1
- **Colore punto** – nero e rosso (punto nero, crocicchio rosso)
- **Luminosità punto** – 5
- **Lingua** – inglese
- **Wi–Fi** – disattivata + password standard
- **Ingrandimento**– ottico, zoom digitale disattivato
- **Unità di misura** – metri
- **PiP** – disattivata
- **Inclinazione d'arma** – abilitata
- **Spegnimento automatico**– disattivato
- **“SumLight™”** – disattivata
- **Illuminatore IR** – spento

Attenzione! Quando si torna alle impostazioni di fabbrica, vengono comunque salvati i valori della data, dell’ora, della mappa dei pixel dell’utente nonché i dati dei profili di avvistamento inseriti dall’utente.

Formattazione

Questa voce consente di formattare la chiavetta USB (scheda di memoria) del dispositivo (di conseguenza avverrà un’eliminazione di tutti i file dalla scheda di memoria).

1. Selezionare **«Format» (Formattazione)** con una pressione breve sui tasti **UP (7)/DOWN (5).**
2. Confermare la scelta esercitando una pressione breve sul tasto **MENU (6)**.
3. Con una pressione breve sui tasti **UP (7)/DOWN (5)**, selezionare **«Yes» (Sì)** per formattare la scheda di memoria o **«No»** per tornare al sottomenu.
4. Confermare la scelta esercitando una pressione breve sul tasto **MENU (6)**.
    - Se si seleziona **«Yes» (Sì)**, sul display compare **«Do you want to format memory?» (Vuoi formattare la scheda di memoria?)** e

le opzioni **«Yes» (Sì)** e **«No»**. Selezionare **«Yes» (Sì)** per avviare la formattazione della scheda di memoria.

- Se si seleziona **«No»**, la formattazione non viene avviata e si torna al sottomenu.

Microfono

Mostra schema del dispositivo

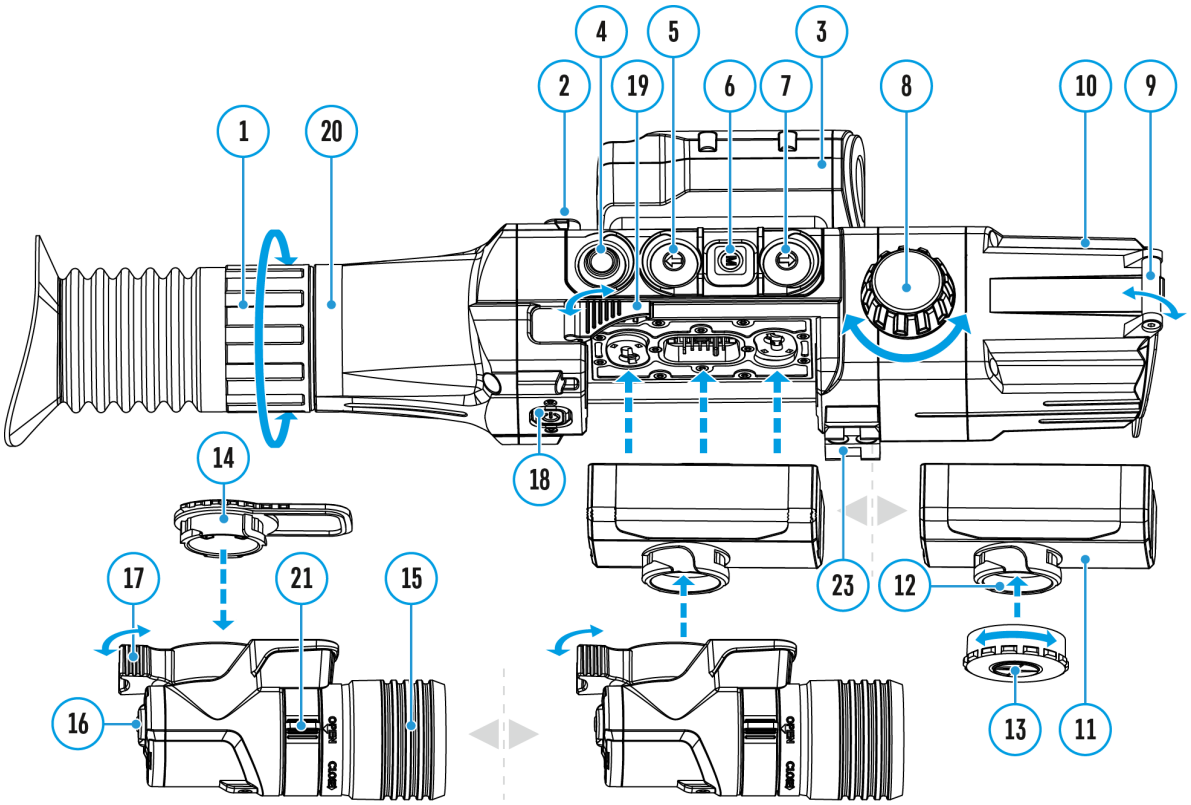

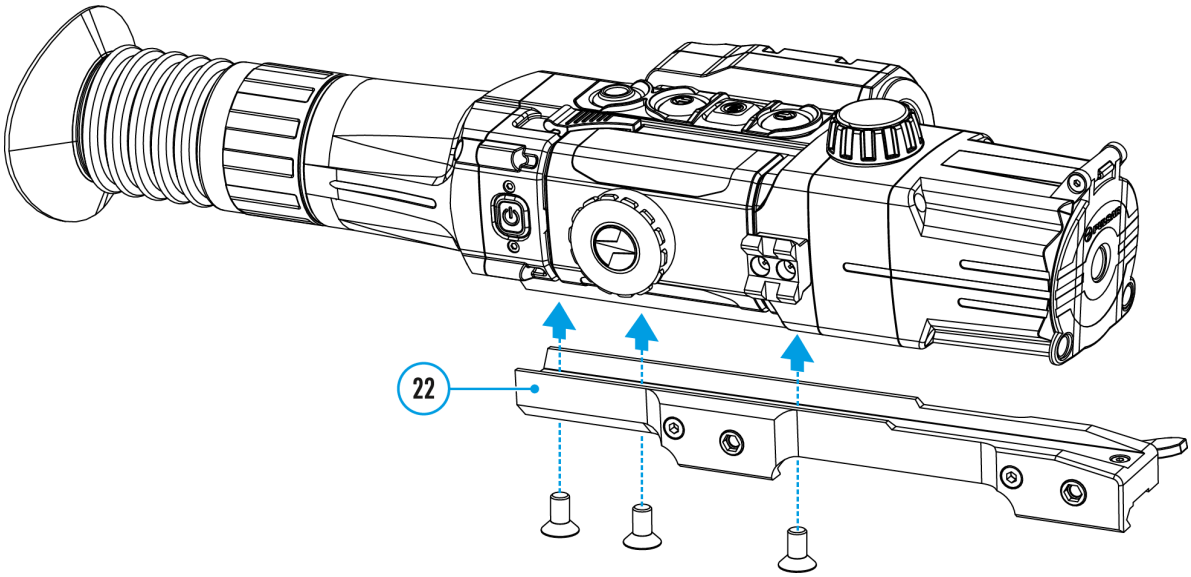

Microfono acceso/spento

Questa voce consente di abilitare (o disabilitare) il microfono per la registrazione dell'audio durante la videoregistrazione.

1. Tenere premuto il pulsante**MENU (6)** per accedere al menu principale.
2. Usare i pulsanti **UP (7)/DOWN (5)** per selezionare la voce di menu **«Microphone» (Microfono)** .
3. Per accendere/spegnere il microfono, premere brevemente il pulsante **MENU (6)**.

Il microfono è spento come impostazione predefinita.

Impostazione Wi-Fi

Mostra schema del dispositivo

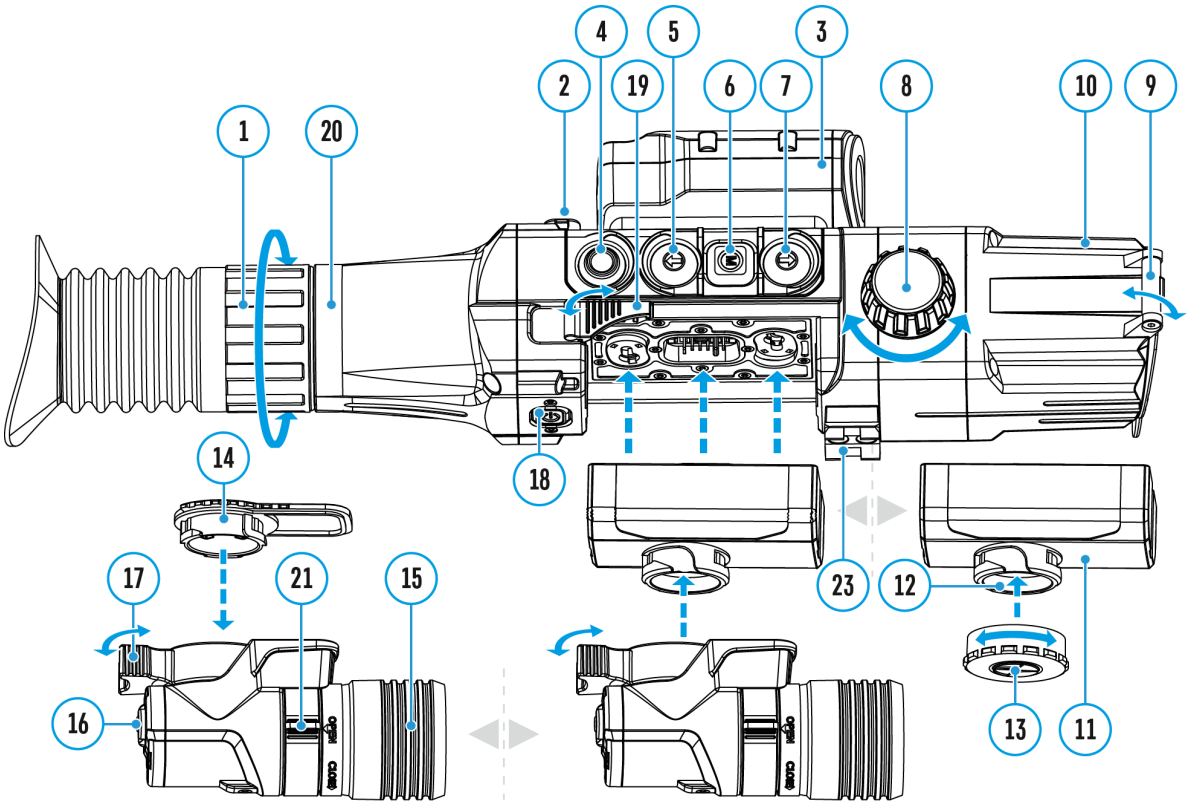

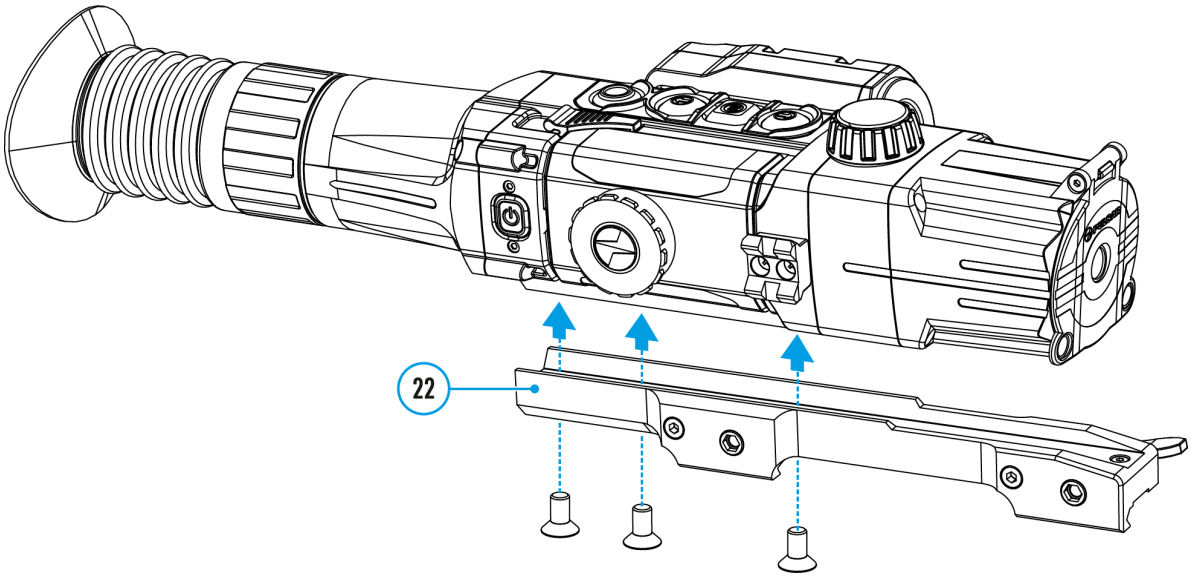

Questa opzione di menu permette all'utente di impostare il proprio dispositivo in modo che funzioni in una rete Wi-Fi.

1. Premere e tenere premuto il tasto **MENU (6)** per accedere al menu.
2. Selezionare l'opzione **«Wi-Fi settings» (Impostazione Wi-Fi)** con i tasti **UP (7)/DOWN (5)**.
3. Una breve pressione del tasto **MENU (6)**apre il menu.
4. Selezionare la voce di menu desiderata con i pulsanti **UP (7)/DOWN (5)**.

Impostazione della password

Questo sottomenu consente di impostare la password di accesso al cannocchiale da un dispositivo esterno.

La password viene utilizzata quando un dispositivo esterno (ad esempio, uno smartphone) viene collegato al dispositivo.

1. Accedere al sottomenu **«Password setup» (Impostazione della password)** PAS esercitando una pressione breve sul tasto **MENU (6)**.
2. Sul display verrà visualizzata una password (per impostazione predefinita **12345678**).
3. Impostare la password desiderata con i tasti **UP (7)/DOWN (5)** (**UP** per aumentare il valore e **DOWN** per ridurlo).
4. Passare da una cifra all'altra esercitando una pressione breve sul tasto **MENU (6)**.
5. Salvare la password e uscire dal sottomenu esercitando una pressione prolungata sul tasto **MENU (6)**.

Impostazione dei livelli d’accesso

Questa sottovoce consente di impostare il necessario livello d’accesso al proprio dispositivo, che riceve l'applicazione Stream Vision.

- Livello **«Owner» (Amministratore)**. L'utente di Stream Vision ha il pieno accesso a tutte le funzioni del dispositivo.
- Livello **«Guest» (Ospite)**. L'utente di Stream Vision ha la possibilità di visionare solo i video dal dispositivo in tempo reale.

1. Premere il pulsante **MENU (6)** per accedere al sottomenu **«Access level setup» (Impostazione dei livelli d'accesso)** .
2. Selezionare **«Owner»** o **«Guest»**con i tasti**UP (7)/DOWN (5).**
3. Confermare la scelta premendo brevemente il pulsante **MENU (6)**.

Informazioni sul prodotto

Mostra schema del dispositivo

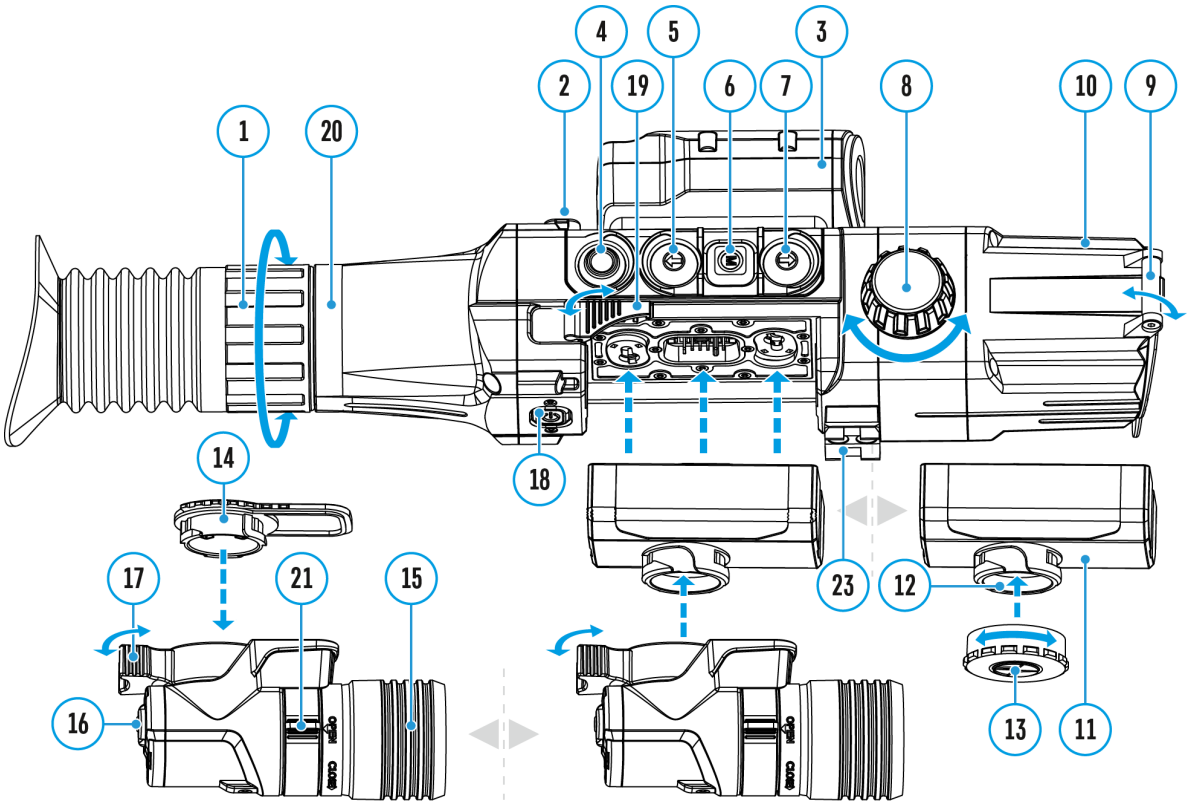

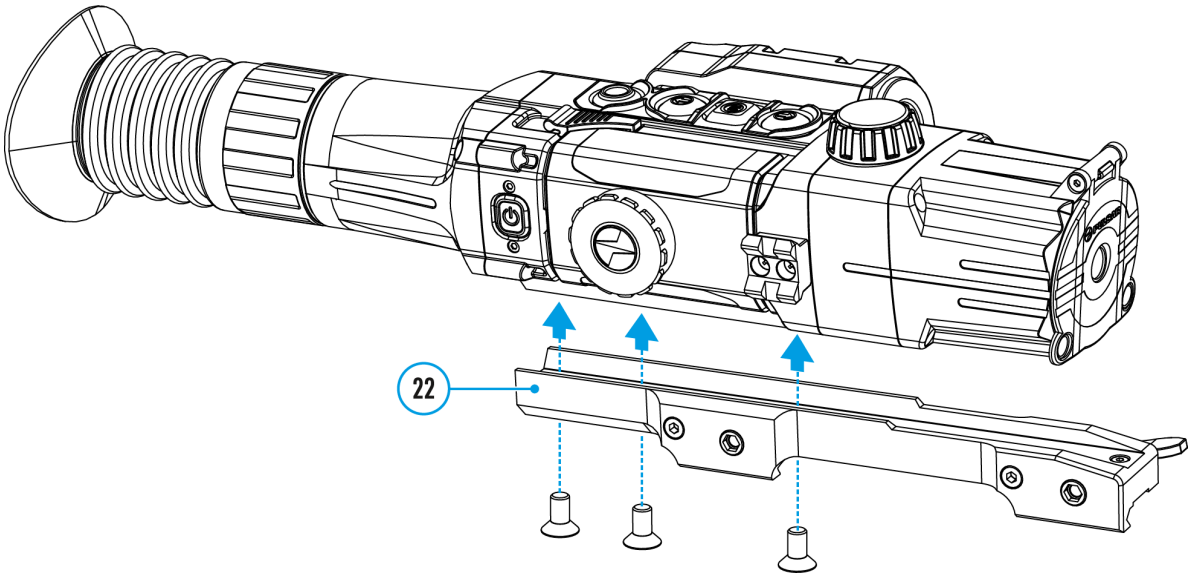

Questa voce consente all'utente di visualizzare le seguenti informazioni sul dispositivo:

- Numero SKU del dispositivo
- Versione firmware del dispositivo
- Il nome completo del dispositivo
- La versione di montaggio del dispositivo
- Il numero di serie del dispositivo
- Le informazioni di servizio

Per visualizzar le informazioni:

1. Tenere premuto il pulsante **MENU (6)** per accedere al menu principale.
2. Utilizzare i pulsanti **UP (7)/DOWN (5)** per selezionare **«Device information» (Informazioni sul prodotto)** ⓘ**.**
3. Premere brevemente il pulsante **MENU (6)** per confermare la selezione.

Videoregistrazione e fotografia dell'immagine osservata

Mostra schema del dispositivo

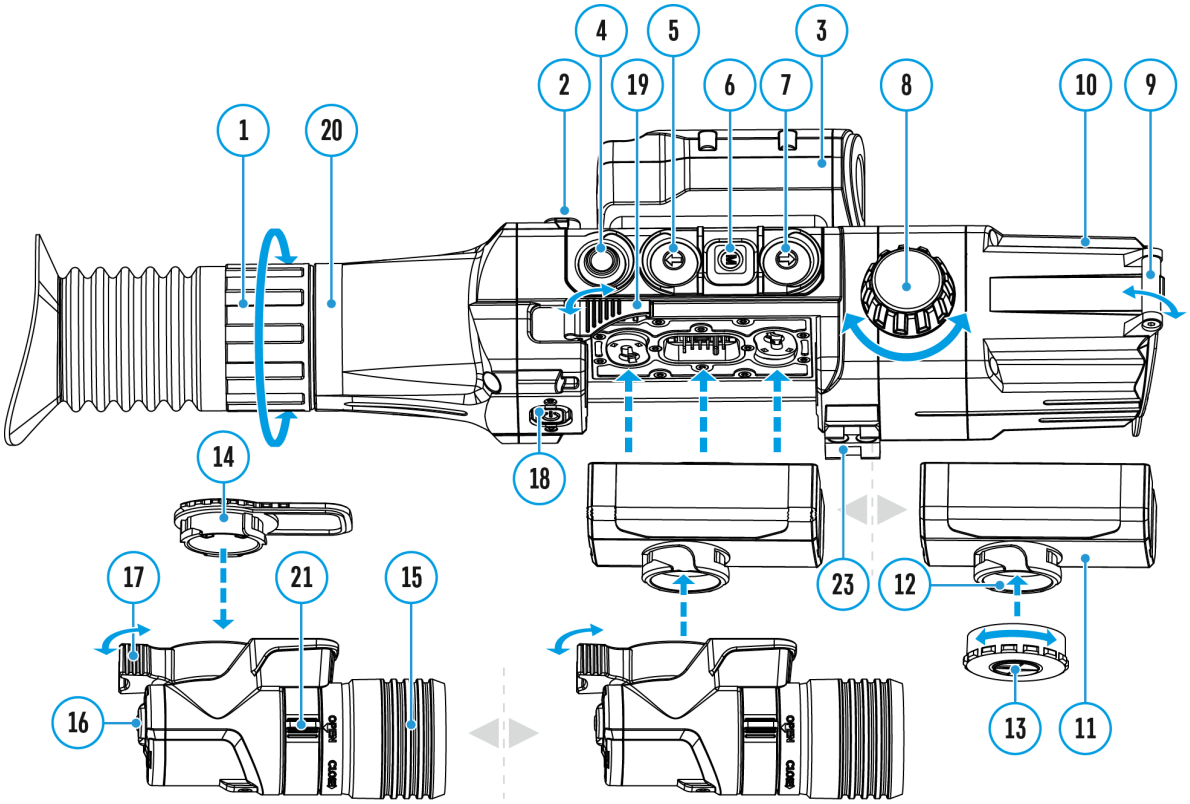

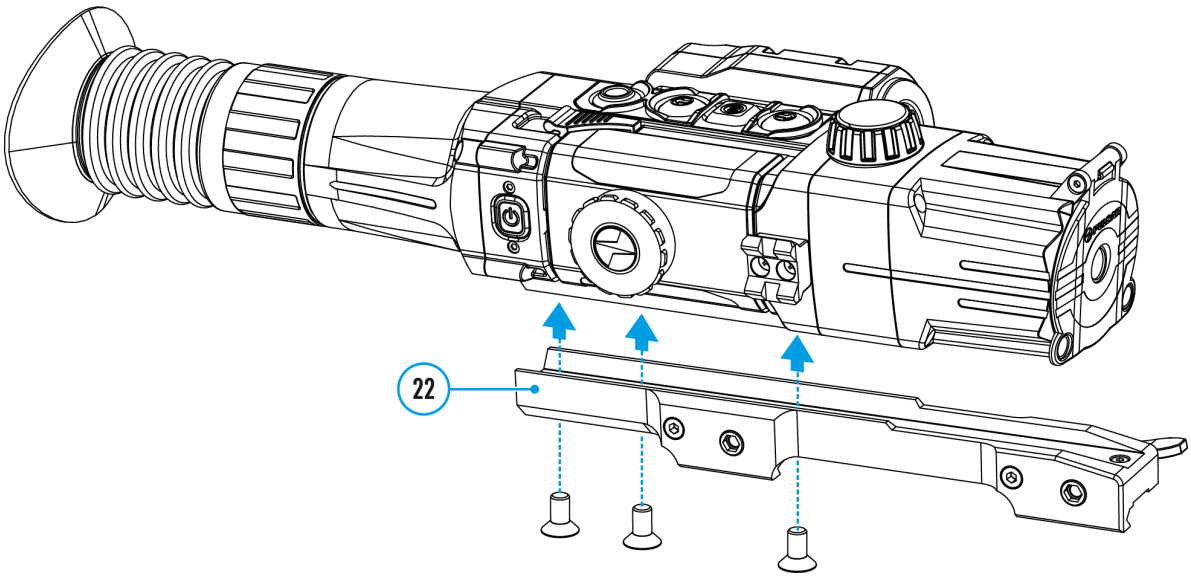

I cannocchiali**Digisight Ultra LRF** hanno la funzione di registrazione video (fotografia) dell’immagine osservata sulla scheda di memoria incorporata.

Prima di utilizzare le funzioni di videoregistrazione e fotografia, si consiglia di impostare la **data** e **l'ora** (vedere la sezione **«Impostazioni generali»**).

Per informazioni su come guardare foto e video registrati, consultare il manuale utente di Stream Vision 2: **Android**, **iOS**.

Il registratore incorporato funziona in due modalità:

Modalità Video. Videoregistrazione dell’immagine

1. Accedere alla modalità **Video**tenendo premuto il pulsante**REC (4).**
2. Iniziare la videoregistrazione esercitando una pressione breve sul tasto **REC (4)**.
3. Quando si inizia a registrare un video, scompare l'icona . Al suo posto sono visibili l'icona REC e il tempo di registrazione nel formato MM:SS (minuti:secondi): ●REC | 00:25.
4. Per fare una pausa e riprendere la videoregistrazione, esercitare una pressione breve sul tasto **REC (4)**.
5. Per interrompere la videoregistrazione, esercitare una pressione prolungata sul tasto **REC (4)**.
6. I file video vengono salvati sulla scheda di memoria integrata:

- Dopo aver disattivato la registrazione video
- Quando il cannocchiale si spegne, se la registrazione è stata attivata;

- Quando la scheda di memoria è piena: se la scheda di memoria video è riempita durante la registrazione (sul display appare il messaggio “Memory full” (La memoria è piena)).

Modalità Fotogfrafia. Fotografia di un'immagine

1. Passa alla modalità **Fotogfrafia**premendo a lungo il pulsante **REC (4)**.
2. Scattare una fotografia esercitando una pressione breve sul tasto **REC (4)**. L'immagine si ferma per 0,5 secondi e la fotografia viene salvata nella memoria interna.

Note:

- È possibile accedere e operare nel menu durante la videoregistrazione;
- Le foto e i video registrati sono salvati nella scheda di memoria incorporata nel formato img_xxx.jpg (foto); video_xxx.avi (video). xxx è il contatore a tre cifre per video e foto;
- Il contatore per file multimediali non può essere reimpostato.

Attenzione!

- La durata massima di un file registrato è di sette minuti. Allo scadere dei sette minuti, il video viene registrato in un nuovo file. Il numero dei file registrati è limitato dalla capacità della memoria interna dell'unità.
- Controllare regolarmente la capacità ancora libera della memoria interna e, eventualmente, spostare il materiale registrato su un altro mezzo di memorizzazione per liberare lo spazio nella scheda della memoria interna.
- Le informazioni grafiche (barra di stato, pittogrammi, ecc.) vengono visualizzate nei file video e foto registrati.
- Quando la funzione «Display spento» è attivata, la registrazione video viene messa in pausa.

Telemetro incorporato

Mostra schema del dispositivo

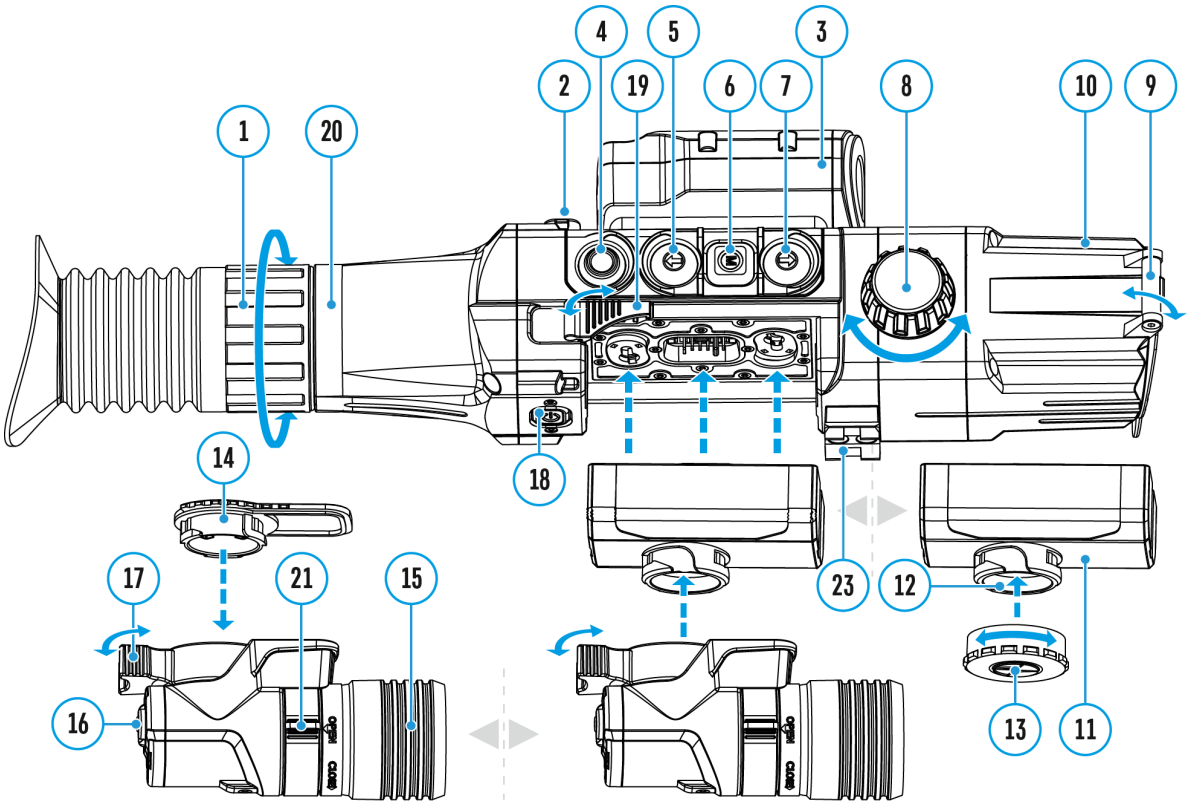

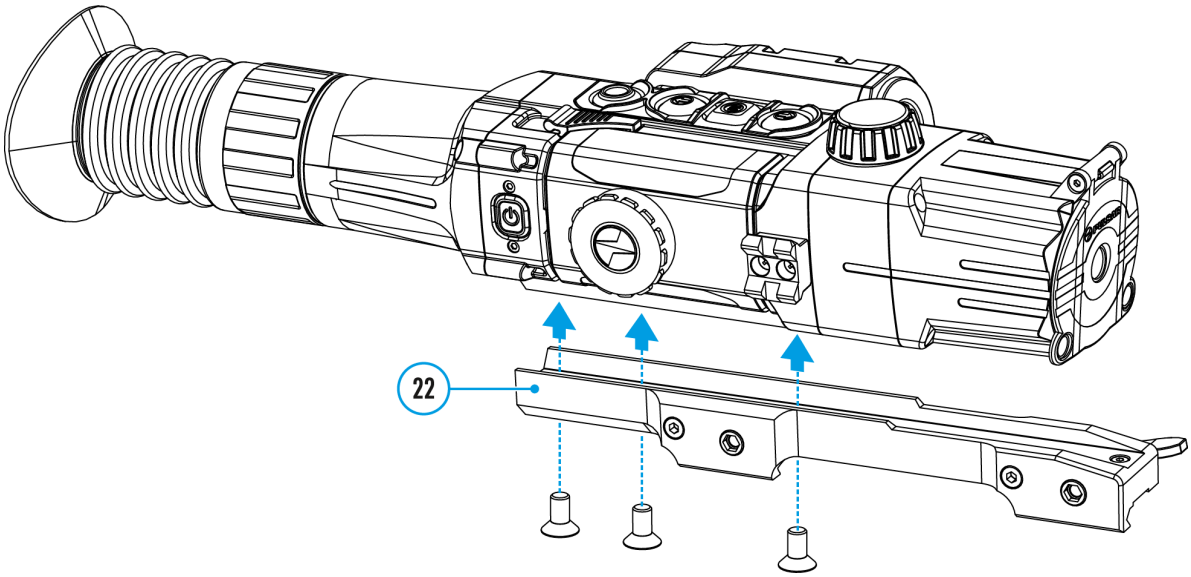

Il visore è dotato di un telemetro laser integrato **(3)**, che consente di misurare la distanza dagli oggetti di osservazione fino a 1000 m di distanza.

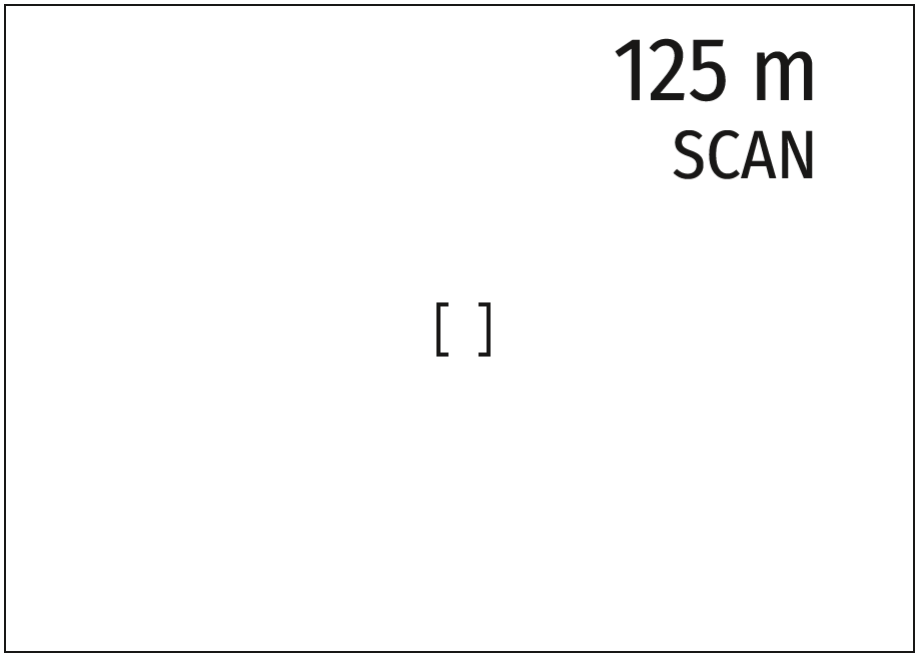

Funzionamento del telemetro:

1. Accendere il visore, impostare l'immagine in conformità con la sezione **«Attivare e regolare l'immagine»**.
2. Premere il pulsante **UP (7)** - sullo schermo appare il simbolo del telemetro (il simbolo del punto di mira scompare), nell'angolo in alto a destra del display appariranno dei trattini vuoti con il valore di raggio con l'unità di misurazione di raggio, cioè significa che Il modulo telemetro passa alla modalità standby. ----m
3. Se la modalità «PiP» è attivata, quando viene attivato il telemetro, la finestra «PiP» rimane accesa.
4. Se la modalità «PiP» è disattivata, allora quando viene attivato il telemetro, viene visualizzata la finestra «PiP» con l'ultimo zoom digitale impostato ed un punto di mira dentro.
5. Puntare il tag del telemetro sull'oggetto e premere il pulsante **UP (7)**.
6. In alto a destra del display verrà visualizzata la distanza in metri (o iarde). 7 m

Nota:

- Se dopo la misurazione il telemetro non viene utilizzato per più di 3 secondi, si spegne automaticamente e sullo schermo appare un punto di mira.

- Il telemetro e il segno di mira potrebbero non coincidere a causa dello spostamento del bersaglio dopo lo scatto.

Funzionamento del telemetro in modalità scansione SCAN:

1. Attivare il telemetro premendo brevemente il pulsante **UP (7)**.
2. Per misurare la distanza in modalità scansione **SCAN** tenere premuto il pulsante **UP (7)** per più di 2 secondi. Il valore della distanza cambierà in tempo reale a seconda della distanza dall'oggetto osservato. In alto a destra del display viene visualizzato un messaggio **SCAN**.
3. Se la misurazione fallisce, al posto del valore della distanza appaiono dei trattini.
4. Per uscire dalla modalità di scansione, premere di nuovo il pulsante **UP (7)**.
5. Per spegnere il telemetro, tenere premuto il pulsante **UP (7)**.

Nota:

- Per selezionare il tag del telemetro, vedere **«Tipo del tag»** nella sezione **«Telemetro»**.
- L'unità di misura (metri o iarde) può essere selezionata alla voce di menu **«Unità di misura»** nella sezione **«Impostazioni generali»**.
- Quando si misura la distanza in modalità scansione, è possibile utilizzare il punto di mira nella finestra «PiP» per effettuare uno sparo.

Condizioni d'uso speciali:

- La precisione e la distznaza di misurazione dipende da coefficiente di riflessione della superficie di bersaglio e dale condizioni meteorologiche. Coefficiente di riflessione dipende dai fattori quail: testura, colore, dimensione e forma di bersaglio. Di solito coefficiente di riflessione e' piu' alto deglo oggetti di colori chiari o di superficie lucidata.
- La misurazione della distanza a bersaglio fine e' piu' difficile che bersagio grande.
- La precisione di misurazione e' funzione di fattori quail: condizioni di illuminazione, nebbia, velo, pioggia, neve ecc. I risultati di misurazione possono essere meno precisi nel tempo pieno del sole o nel caso del telemetro direzionato al sole.

Funzione Wi-Fi

Il dispositivo è dotato della funzione di comunicazione wireless con dispositivi esterni (computer, smartphone) tramite il Wi-Fi.

- Attivare il modulo wireless nell'opzione di menu **«Wi-Fi Activation» (Attivazione Wi-Fi)** .

Il funzionamento del Wi-Fi viene visualizzato nella barra di stato come segue:

Stato della connessione	Indicazione nella barra di stato
Wi-Fi disattivato	
Nel dispositivo viene attivato il Wi-Fi	
Wi-Fi è attivato, la connessione al dispositivo è assente	
Wi-Fi è attivato, la connessione al dispositivo è completata	

- Il supporto esterno riconosce il dispositivo come «Digisight Ultra_XXXX», in cui XXXX sono le ultime quattro cifre del numero di serie.
- Dopo aver inserito la password (predefinito: **12345678**) sul dispositivo esterno (per maggiori informazioni sull'impostazione della password vedere la sottosezione **«Impostazione della password»**nella sezione **«Impostazione Wi-Fi»**) e dopo aver attivato la connessione, il pittogramma nella barra di stato del dispositivo cambia in .

Funzione «Display Off» (Display spento)

Mostra schema del dispositivo

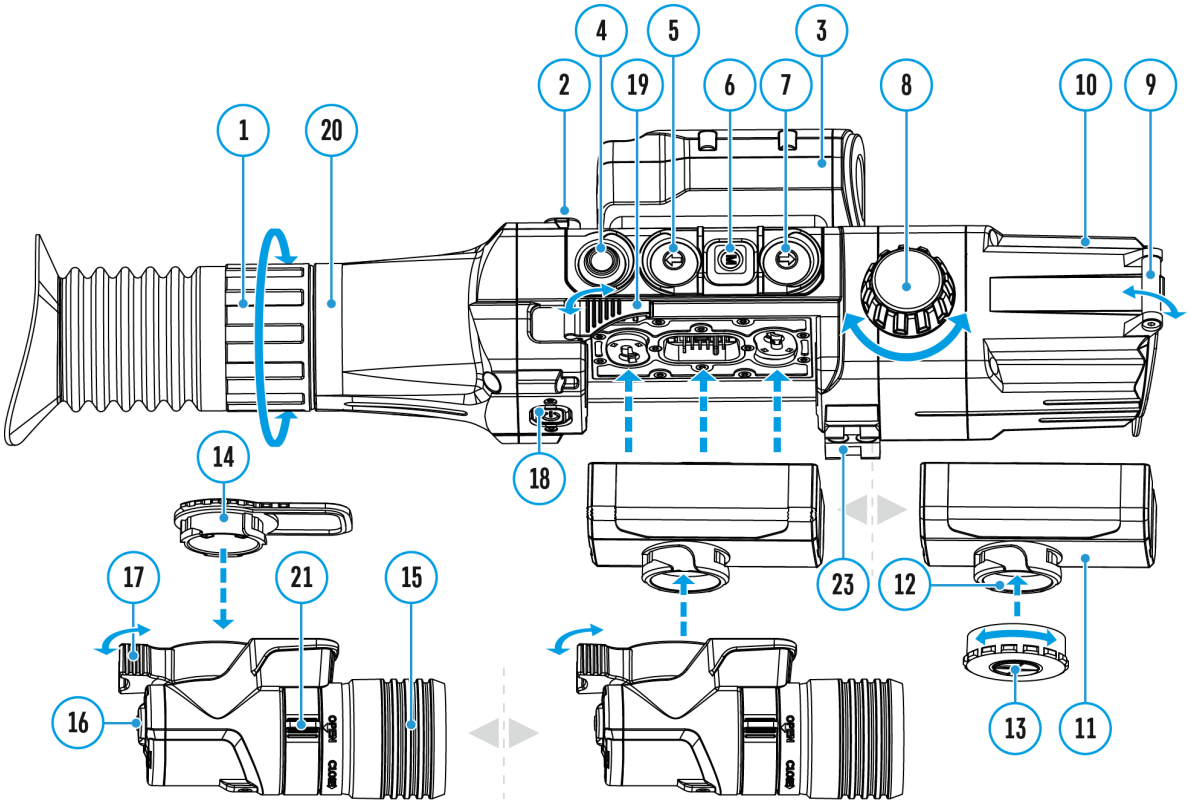

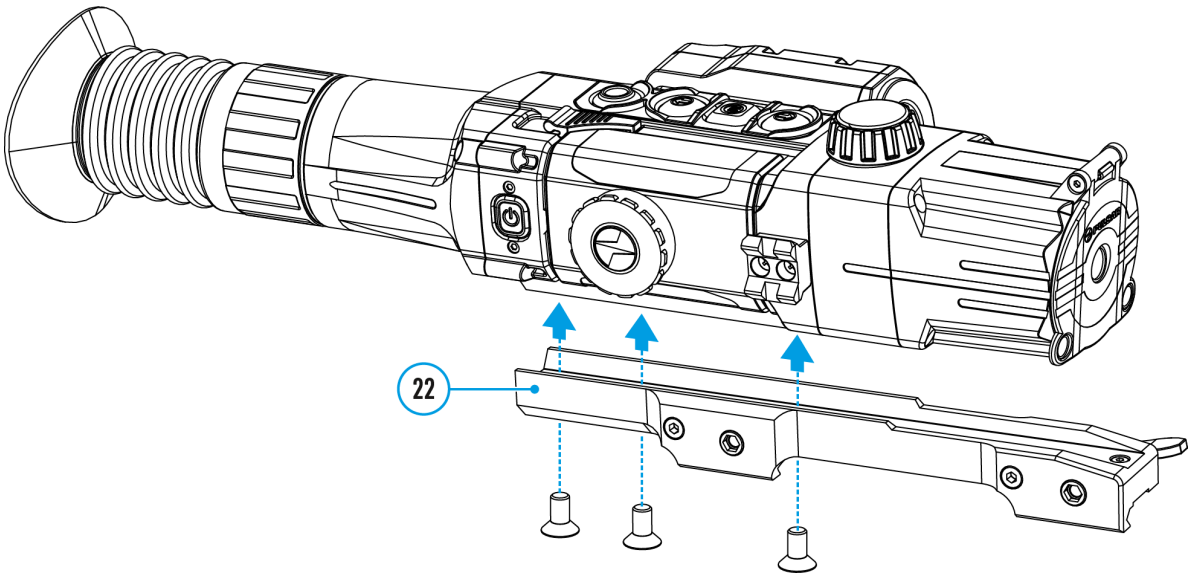

La funzione disattiva la trasmissione dell'immagine al display minimizzandone la luminosità. Questo impedisce la divulgazione accidentale. Il dispositivo continua a funzionare.

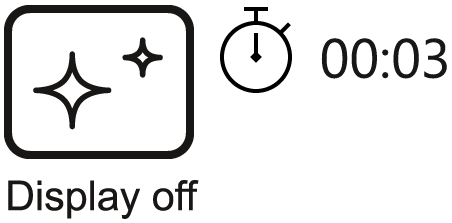

1. Quando il dispositivo è acceso, tenere premuto il tasto **ON/OFF (18)**. Il display si spegne, il messaggio **«Display off» (Display spento)**.
2. Per attivare il display, premere brevemente il tasto **ON/OFF (18)**.
3. Quando si tiene premuto il pulsante **ON/OFF (18)**, il display visualizza il messaggio **«Display off» (Display spento)** con conto alla rovescia, il dispositivo si spegne.

Funzione PiP

Mostra schema del dispositivo

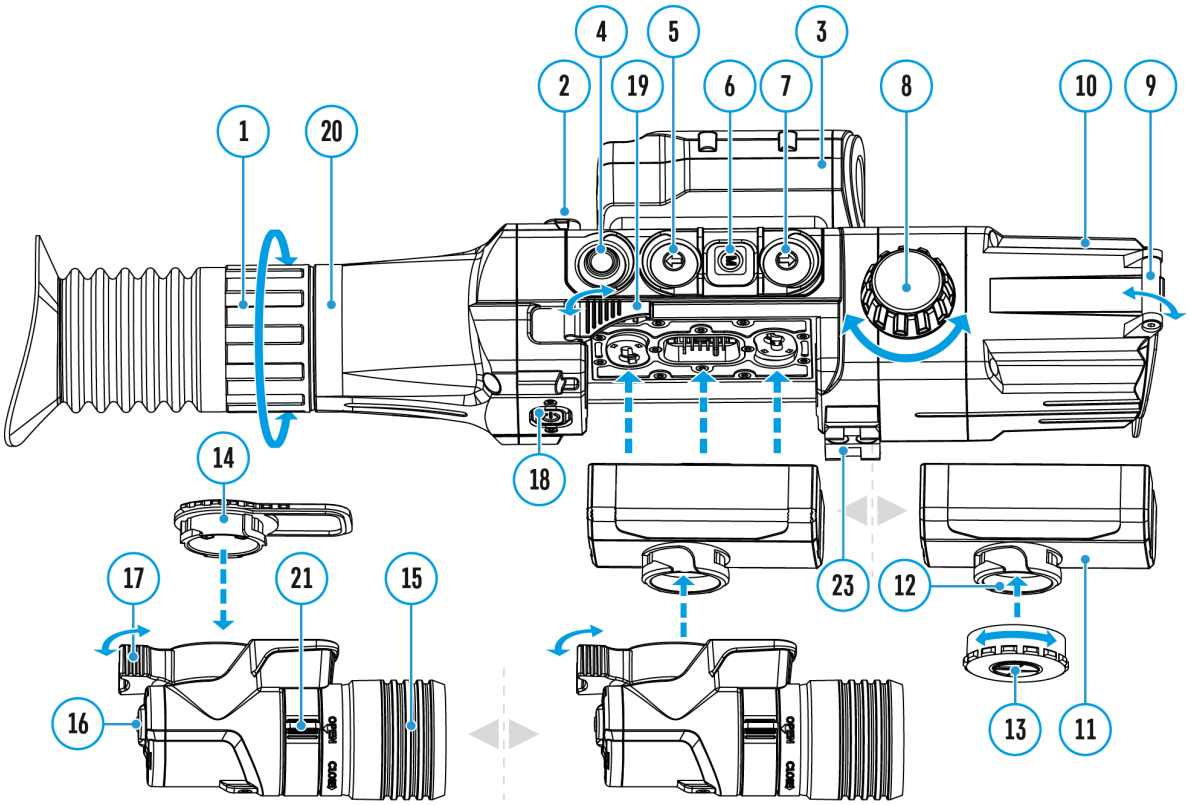

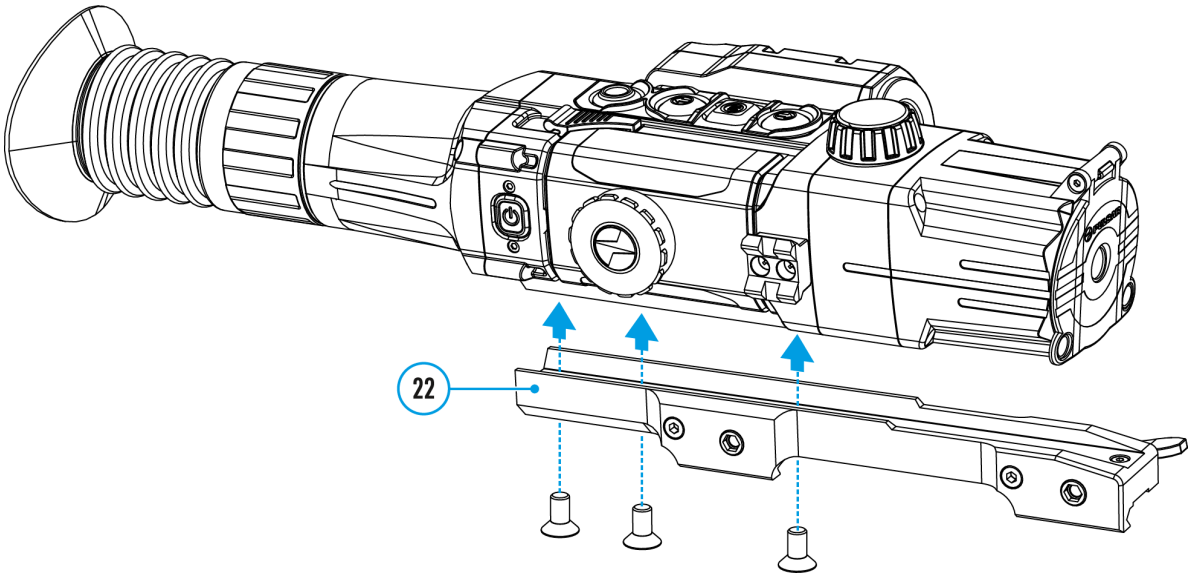

La funzione PiP («Picture in Picture») permette all'utente di vedere un'immagine zoomata simultaneamente all'immagine principale in una finestra dedicata.

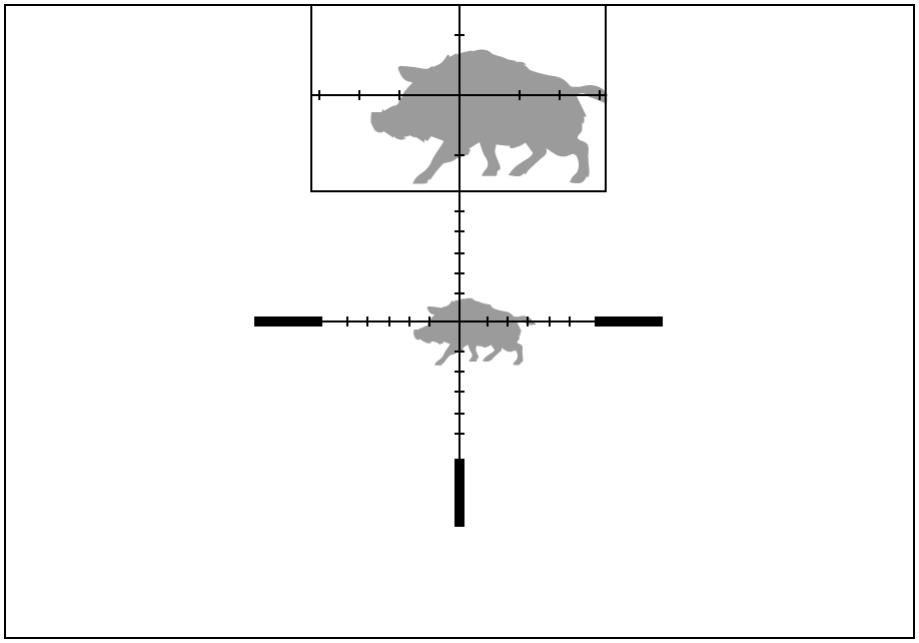

- Per attivare/ disattivare la funzione «PiP», tenere premuto il pulsante **DOWN (5)**.
- Modificare il livello di zoom nella finestra PiP esercitando una pressione breve sul tasto **DOWN (5)**.
- L'immagine zoomata è visualizzata in una finestra dedicata. L'immagine principale viene mostrata con un livello di ingrandimento 4,5x.
- Quando la funzione PiP è attiva, l'utente può eseguire lo zoom digitale standard e continuo. L'intero ingrandimento si realizzerà solo nella finestra dedicata.
- Quando la funzione PiP non è attiva, l'immagine viene mostrata con l'ingrandimento impostato per la funzione PiP.

Funzione «SumLight™»

Mostra schema del dispositivo

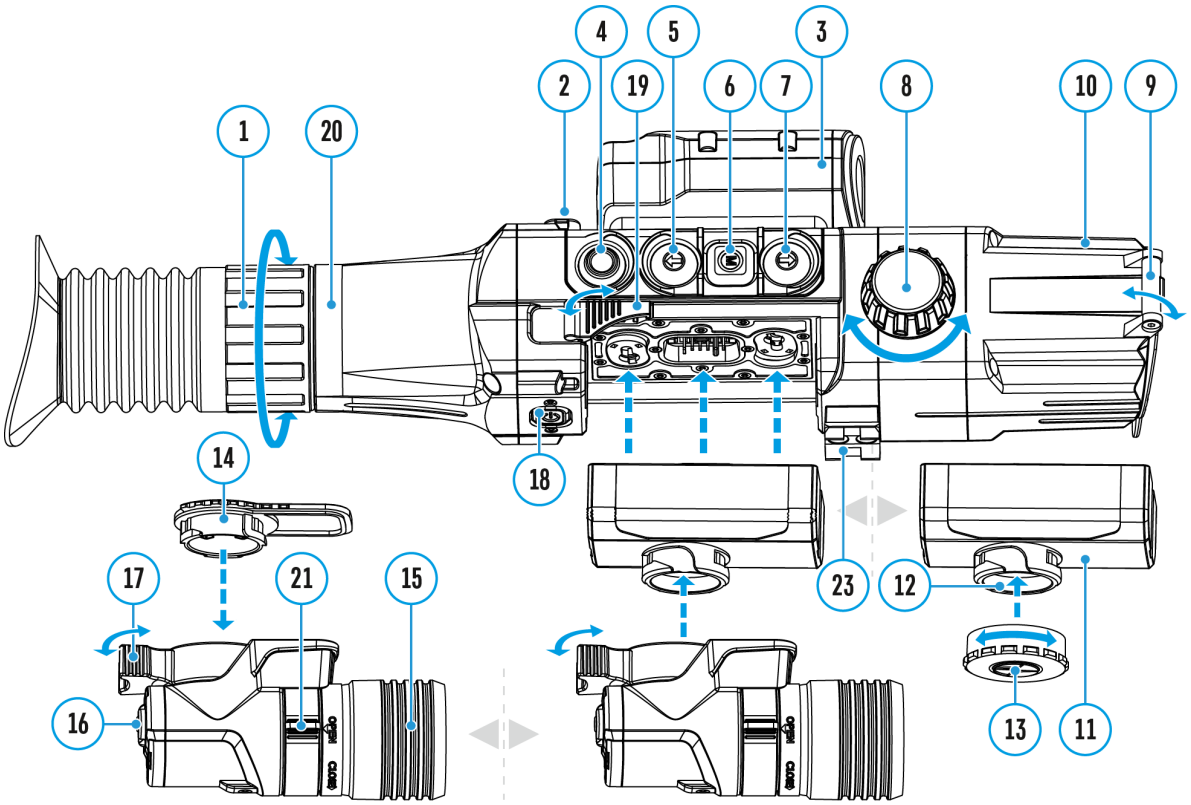

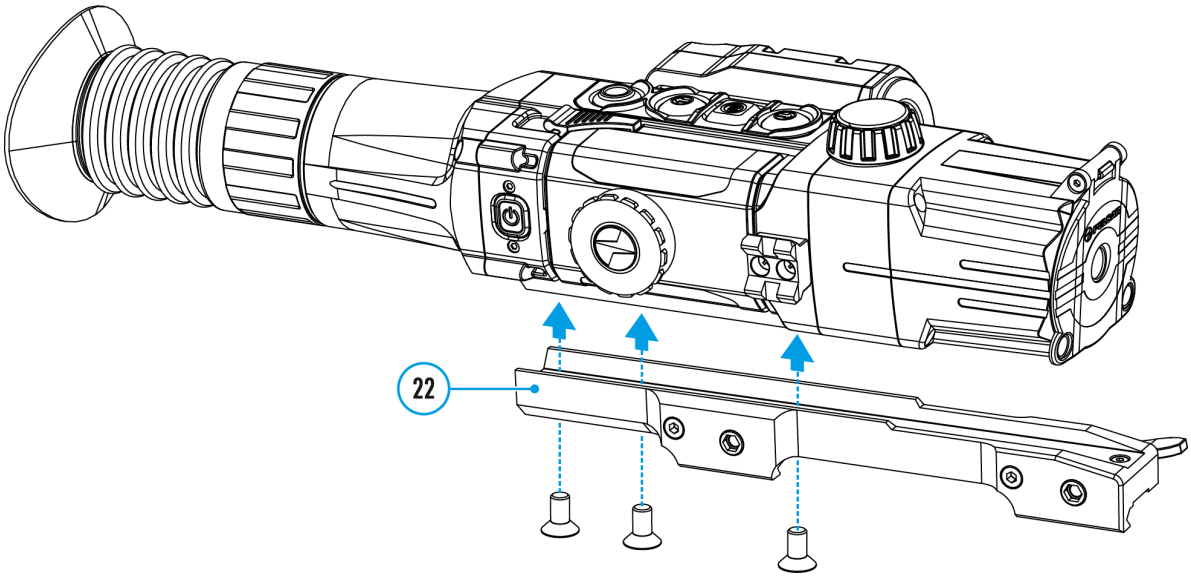

La funzione SumLight™ consente di aumentare in modo significativo il livello di sensibilità di un sensore a CMOS in caso di diminuzione del livello di illuminamento, che rende facile l’osservazione in condizioni di scarso illuminamento senza usare l’illuminatore IR.

1. Per attivare la funzione SumLight™, premere a lungo il pulsante **UP (7)**.
2. Per disattivare la funzione, premere a lungo ancora una volta il pulsante **UP (7)**.
3. Il pittogramma SumLight™ (attivata S o disattivata S) viene visualizzata nella barra di stato.

Attenzione! Quando la funzione “SumLight™” è attivata, la rumorosità nell'immagine aumenta, la frequenza di cambio dei quadri diminuisce, l'immagine rallenta: con uno spostamento brusco del dispositivo l'immagine potrebbe “sfocarsi”. Tali effetti non sono difetti. Sul display del cannocchiale, potrebbero essere visibili dei punti bianchi luminosi (pixel), il numero dei punti potrebbe aumentare quando la funzione “SumLight™” è attivata. Ciò è dovuto alle particolarità di questa funzione e un difetto non lo è.

Attenzione! A causa delle peculiarità della tecnologia display AMOLED, dopo aver modificato il segno sul display a vista, è possibile notare tracce dal segno precedente sotto forma di linee bianche semitrasparenti. Le tracce potrebbero apparire nel caso in cui il nuovo segno non contenga alcuni elementi (linee, circoli, tratti, ecc.) del segno precedente. Qualche tempo dopo, le tracce dei segni diventano meno visibili. La comparsa di tracce sul display dopo che il segno è stato ripetutamente cambiato non è un difetto e non è considerata una copertura di garanzia.

Punti di mira in scala

http:////e.issuu.com/embed.html?d=digisight_ultra_n400th_reticle_cata&u=yukon2

Mostra schema del dispositivo

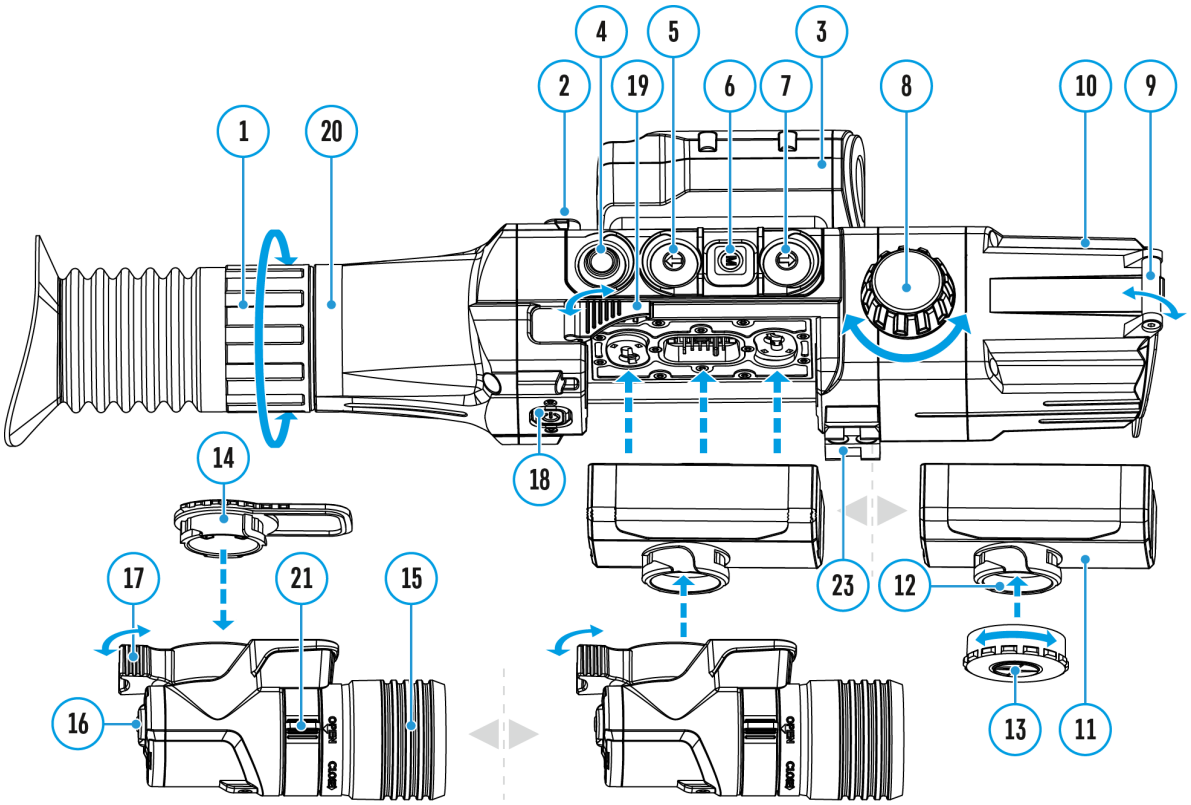

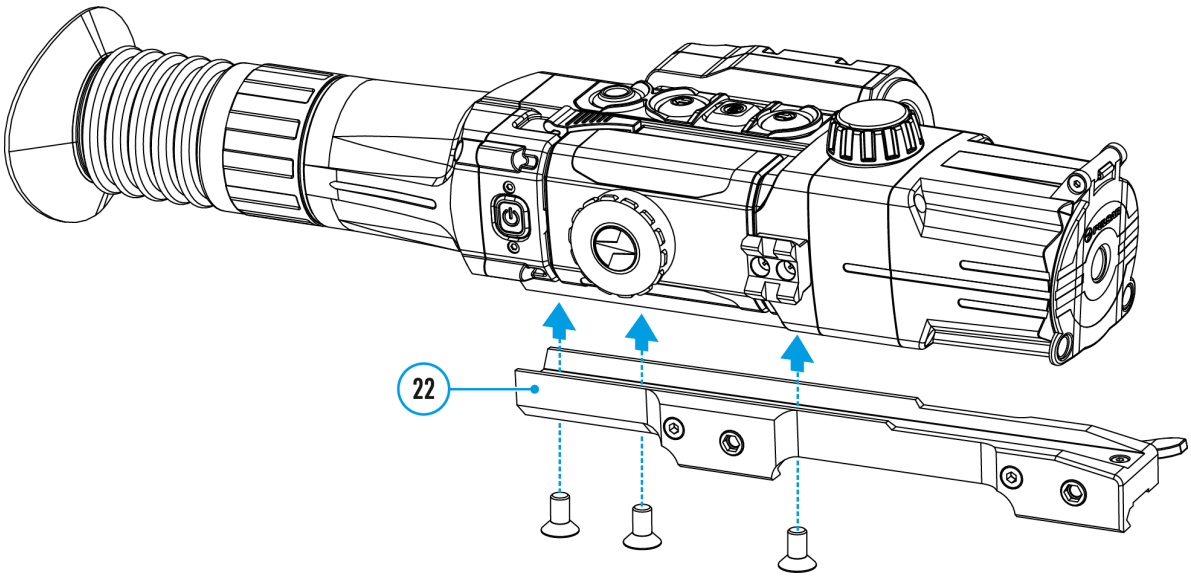

Questa funzione consente di salvare le caratteristiche balistiche dei bersagli in scala per tutti gli zoom.

1. Accedere al menu principale tenendo premuto il pulsante **MENU (6)**.
2. Accedere al sottomenu **«Reticle Setup» (Impostazione reticolo)** premendo brevemente il pulsante **MENU (6)**.
3. Accedere al sottomenu **«Reticle type» (Tipo di reticolo)** premendo brevemente il pulsante**MENU (6)**, selezionare il punto di mira (per vedere i punti di mira disponibili, consultare il catalogo nella sezione**«Downloads»** sul nostro **sito internet**).

Note:

- Quando si ingrandisce un'immagine, il tag selezionato cambia le sue dimensioni sul display e nel video registrato in base all'ingrandimento selezionato.
- La dimensione del punto di mira cambia sia nella schermata principale che nella finestra «PiP».

Stream Vision 2

I cannocchiali da puntamento notturni digitali **Digisight Ultra LRF** supportano le App Stream Vision e Stream Vision 2, che grazie alla connessione Wi-Fi consentono di vedere in tempo reale, su smartphone o tablet, immagini provenienti dal dispositivo.

Si consiglia di utilizzare l'ultima versione – Stream Vision 2.

Mobile App
STREAM VISION 2

Le istruzioni dettagliate sul funzionamento di Stream Vision 2 si possono trovare sul **sito**.

Scarica da Google Play

Scarica da App Store

Risposte a domande frequenti sull’utilizzo di Stream Vision 2 sono disponibili **qui**.

Le istruzioni dettagliate sul funzionamento di Stream Vision si possono trovare sul **sito**.

Scarica da Google Play

Scarica da App Store

Risposte a domande frequenti sull’utilizzo di Stream Vision sono disponibili **qui**.

Stream Vision 2 Manuale utente

Android

iOS

Aggiornamento del firmware

Stream Vision 2

1. Scaricare l'applicazione gratuita Stream Vision 2 su Google Play o sull' App Store.
2. Connettere il dispositivo Pulsar a un dispositivo mobile (smartphone o tablet).
3. Avviare Stream Vision 2 e accedere alla sezione «Impostazioni».
4. Selezionare il dispositivo Pulsar e cliccare su «Controlla l'aggiornamento del software».
5. Attendere il download e l'installazione dell'aggiornamento. Il dispositivo Pulsar si riavvierà e sarà pronto per il funzionamento.

Importante:

- Se il dispositivo Pulsar è collegato al telefono, si prega di attivare la trasmissione dei dati mobili (GPRS / 3G / 4G) per scaricare l'aggiornamento;
- Se il vostro dispositivo Pulsar non è collegato al telefono, ma è già nella sezione «Impostazioni» > «I miei dispositivi», utilizzare il Wi-Fi per scaricare l'aggiornamento.

Risposte a domande frequenti sull'utilizzo di Stream Vision 2 sono disponibili **qui**.

Stream Vision

https://www.youtube.com/embed/0BIu4rr-8IY

1. Scaricare l'applicazione gratuita Stream Vision su Google Play o sull' App Store.

2. Connettere il dispositivo Pulsar a un dispositivo mobile (smartphone o tablet).
3. Avviare Stream Vision e accedere alla sezione «I miei dispositivi».
4. Selezionare il dispositivo Pulsar e cliccare su «Controllo aggiornamenti».
5. Attendere il download e l’installazione dell’aggiornamento. Il dispositivo Pulsar si riavvierà e sarà pronto per il funzionamento.

Importante:

- Se il dispositivo Pulsar è collegato al telefono, si prega di attivare la trasmissione dei dati mobili (GPRS / 3G / 4G) per scaricare l'aggiornamento;
- Se il vostro dispositivo Pulsar non è collegato al telefono, ma è già nella sezione «I miei dispositivi», utilizzare il Wi-Fi per scaricare l'aggiornamento.

Risposte a domande frequenti sull’utilizzo di Stream Vision sono disponibili **qui**.

Il tuo firmware è aggiornato?

Fare clic **qui** per verificare il firmware più recente per il dispositivo.

Connessione USB

Mostra schema del dispositivo

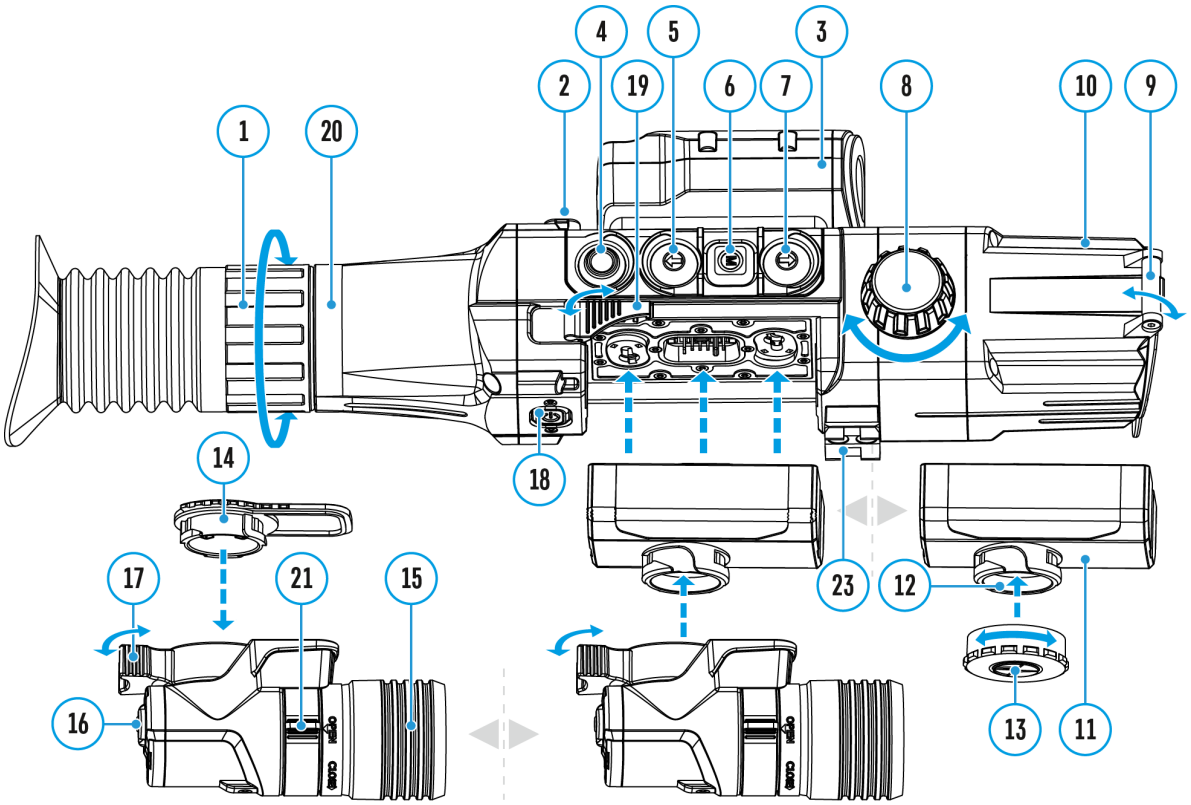

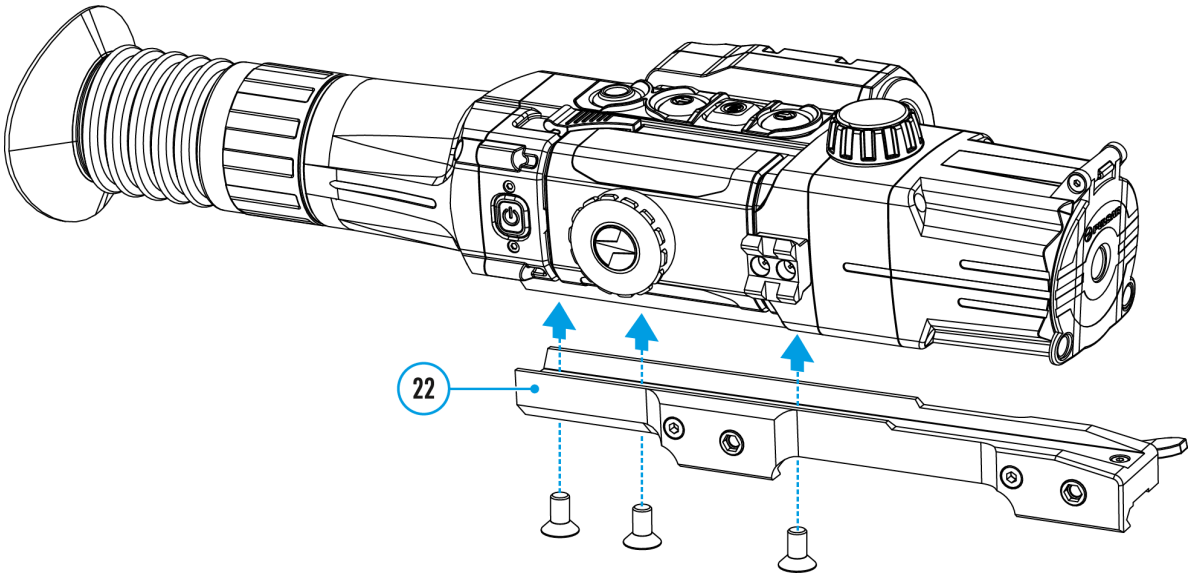

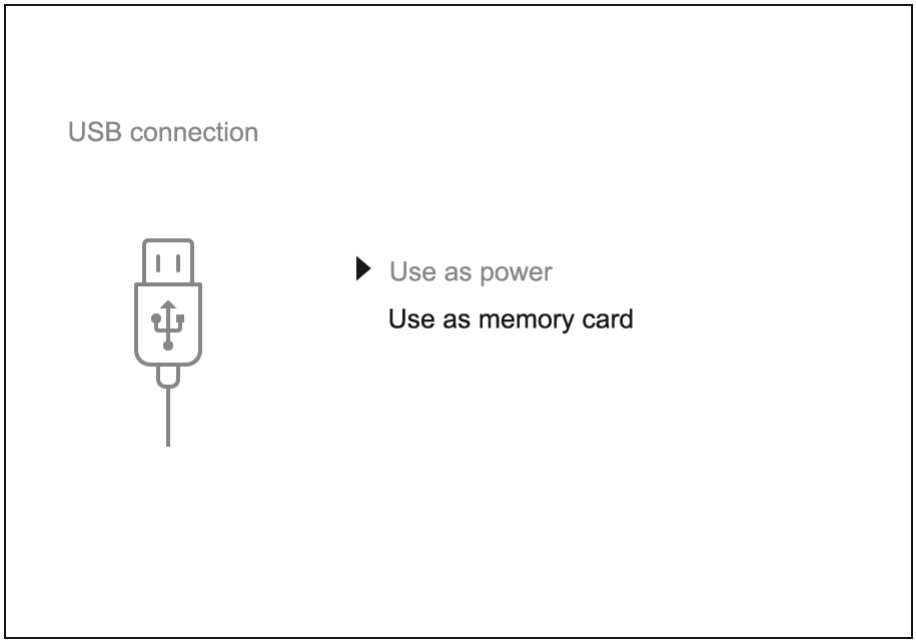

1. Collegare un'estremità del cavo USB alla porta Micro-USB **(2)** del dispositivo e l'altra estremità alla porta USB del PC / laptop.
2. Accendere il dispositivo esercitando una pressione breve sul tasto **ON/OFF (18)** (se un dispositivo è stato spento, non può essere rilevato dal computer).
3. Il dispositivo dell'utente verrà rilevato automaticamente dal computer: non è necessario installare driver.
4. Sul display saranno visualizzate due modalità di connessione: **«Use as power» (Alimentazione)** e **«Use as memory card» (memoria esterna)**.
5. Selezionare la modalità di connessione con i tasti **UP (7)/DOWN (5)**.
6. Confermare la scelta esercitando una pressione breve sul tasto **MENU (6)**.

Modalità di connessione:

«Use as power» (Alimentazione)

- In questa modalità il PC / laptop è utilizzato come una fonte di alimentazione esterna. La barra di stato visualizza l'icona ⊸. Il dispositivo continua a funzionare e tutte le funzioni sono disponibili.
- Il gruppo batteria installato nel dispositivo non è sotto carica!
- Quando la USB viene scollegata dal dispositivo in modalità «**Alimentazione**», il dispositivo continua a funzionare con il gruppo batteria, se disponibile, e dispone di una carica sufficiente.

«Use as memory card» (memoria esterna)

- In questa modalità il dispositivo viene rilevato dal computer come flash card. Questa modalità è stata pensata per funzionare con i file salvati nella memoria del dispositivo. Le funzioni del dispositivo non sono disponibili in questa modalità; il dispositivo si spegne automaticamente.
- Se al momento di effettuare la connessione era in corso una videoregistrazione, la registrazione si interrompe e il video viene salvato.
- Quando la USB viene scollegata dal dispositivo e la connessione è in modalità «**Memoria esterna**», il dispositivo rimane SPENTO. ACCENDERE il dispositivo affinché continui a funzionare.

Ispezione tecnica

All'ispezione tecnica consigliata prima d’ogni utilizzo, controllare:

- L'aspetto della vista (non sono ammesse fessure, ammaccature profonde e tracce di corrosione).
- La correttezza e sicurezza del fissaggio del cannocchiale su arma (la presenza dei giochi è severamente vietata).
- Lo stato dell’oculare, obiettivo, lenti del modulo telemetro e dell'illuminatore IR (staccature, macchie di grasso, sporco e altri depositi non sono ammessi).
- Affidabilità del funzionamento dei controlli.
- La scorrevolezza della corsa della manopola messa a fuoco del cannocchiale e dell’anello dell'oculare.
- Livello di carica e condizione della batteria: non sono ammessi le trecce dielle perdite dell’elettrolito, corrosione dei contatti del cannocchiale e dell'illuminatore IR.

Manutenzione

La manutenzione viene eseguita almeno due volte l'anno ed è la seguente:

- Pulire le superfici esterne delle parti di metallo e plastica da polvere, sporco ed umido; strofinarle con un panno di cotone. Per evitare di danneggiare la verniciatura, non usare sostanze chimicamente attive, solventi, ecc.
- Ispezionare le lenti dell'oculare, obiettivo, il modulo telemetrico dell'illuminatore IR; levare accuratamente polvere e sabbia, se necessario pulire le loro superfici esterne.

Deposito

- Tenere il cannocchiale sempre e solo nella fodera, in luogo secco e ben ventilato. Se il cannocchiale viene depositato a lungo termine, assicurarsi di rimuovere la batteria.
- Controllare il livello della batteria, se necessario, caricarla al livello raccomandato (50 - 70%).

Risoluzione problemi

Per ricevere assistenza tecnica si prega di utilizzare l’indirizzo email support@pulsar-vision.com.

Risposte a domande frequenti sui dispositivi si trovano anche nella sezione **FAQ**.

Il dispositivo non si accende

Possibile causa

La batteria è completamente scaricata.

Soluzione

Caricare la batteria.

Non funziona dalla sorgente di alimentazione esterna

Possibile causa

Il cavo USB è danneggiato.

Soluzione

Sostituire il cavo USB.

Possibile causa

L’alimentatore esterno è scaricato.

Soluzione

Caricare l'alimentatore esterno (se necessario).

Immagine sfocata del punto di mira non si riesce a mirare l’oculare

Possibile causa

Per la correzione della visione il consumo diottrico dell'oculare è insufficiente.

Soluzione

Se si usano occhiali con le diottrie dell'obiettivo superiori a +3/-5, osservare con l'oculare del cannocchiale usando gli occhiali.

Possibile causa

Condensa sulla superficie esterna dell'oculare.

Soluzione

Pulire la lente con un panno.

Sul display sono apparse delle strisce colorate o l'immagine è scomparsa

Possibile causa

Durante il funzionamento, il dispositivo è stato esposto ad una tensione statica.

Soluzione

Dopo l'esposizione alla tensione statica il dispositivo può riavviarsi da solo o si deve spegnere e riaccendere il dispositivo.

L’Immagine è troppo scura

Possibile causa

Sono impostati una bassa luminosità o contrasto.

Soluzione

Regolare la luminosità o il contrasto nel **menu rapido.**

Con un’immagine nitida del punto di mira, l'immagine dell’oggetto osservato ad una distanza di almeno 30 m è sfocata

Possibile causa

Presenza di polvere o di condensa sulle superfici ottiche esterne o interne dell'obiettivo, ad esempio, dopo aver spostato il dispositivo da un ambiente freddo a uno caldo.

Soluzione

Pulire le superfici ottiche esterne con un panno di cotone morbido. Asciugare il visore, bisogna lasciarlo per 4 ore in un ambiente caldo.

Possibile causa

L’obiettivo è sfocato.

Soluzione

Regolare la nitidezza dell'immagine ruotando la manopola di messa a fuoco dell'obiettivo.

Durante le riprese, il punto di impatto viene perso

Possibile causa

Il visore non risulta stabile o non è ben fissato sull’arma.

Soluzione

Controllare la stabilità del visore sull’arma e il corretto fissaggio dell’attacco.

Assicurarsi di usare lo stesso tipo di cartuccia con cui in precedenza è stato effettuato il tiro d’aggiustamento della propria arma con visore.

Se avete aggiustato il tiro del visore d’estate e l’esercitate d’inverno (o viceversa), è possibile qualche cambiamento del punto zero del tiro d’aggiustamento.

Il dispositivo non si mette a fuoco

Possibile causa

L’impostazione è erronea

Soluzione

Impostare il dispositivo secondo la sezione **«Attivare e regolare l’immagine»**.

Controllare le superfici esterne delle lenti e dell’oculare; se necessario, rimuovere la polvere, la condensa, la brina ecc. A temperature basse si possono usare appositi rivestimenti antiappannamento (come, ad esempio, per occhiali correttivi).

Возможная причина

Il cannocchiale viene usato in condizioni diurne a lunghe distanze d’osservazione.

Исправление

Controllare la messa a fuoco del cannocchiale in condizioni notturne.

Lo smartphone o il tablet non si connette al dispositivo

Possibile causa

La password del dispositivo è stata modificata.

Soluzione

Eliminare la rete e riconnettersi inserendo la password registrata nel dispositivo.

Possibile causa

Il dispositivo si trova nella zona con un numero elevato di reti Wi-Fi che potrebbero disturbarlo.

Soluzione

Per assicurare il funzionamento stabile del Wi-Fi, spostare il dispositivo in un campo con un minor numero di reti Wi-Fi o in una zona in cui esse sono assenti.

Ulteriori informazioni sulla risoluzione dei problemi di connessione sono disponibili a questi link: **Stream Vision FAQ**, **Stream Vision 2 FAQ**.

L'immagine è bruciata

Soluzione

Usare un cannocchiale con il copriobiettivo chiuso.

Singoli pixel scuri o luminosi sono visibili sul display o sul sensore

Possibile causa

La presenza di tali pixel è legata alla tecnologia di fabbricazione del display e del sensore e non è un difetto.

L'illuminatore IR non funziona

Possibile causa

- Ispezionare i contatti dell'illuminatore e del connettore sul cannocchiale per la presenza delle impurità, deposito.
- Pulirli accuratamente se necessario.
- Controllare la loro integrità.
- Controllare l'area di contatti per le impurità.
- Pulirla se necessario.

Dopo l'accensione dell'illuminatore laser aggiuntivo (ad esempio AL-915) sul display si può osservare una testura poco visibile che non influisce sulla portata di localizzazione ed efficacia dell'osservazione.

Possibile causa

Questo effetto è legato alla particolarità del funzionamento degli illuminatori laser e non è uno difetto.

Il telemetro non effettua la misurazione

Possibile causa

Davanti alle lenti del ricevitore o obiettivo c’e un oggetto estraneo, il quale ostacola il passaggio del segnale.

Soluzione

Accertarsi che le lenti non sono coperti con la mano o le dita. le lenti

siano pulite.

Possibile causa

Durante la misurazione, il visore è sottoposto alle vibrazioni.

Soluzione

Tenere il visore in modo retto durante la misurazione.

Possibile causa

La distanza all’oggetto supera 1000m.

Soluzione

Scegliere un oggetto alla distanza fino a 1000 m.

Possibile causa

Coefficiente di riflessione dell’oggetto e` molto basso (per esempio, fogliame di alberi).

Soluzione

Scegliere un oggetto con un coefficiente di riflessione piu alto (vedere il punto **«Condizioni d'uso speciali»** nella sezione **«Telemetro incorporato»**).

Grande errore di misurazione

Possibile causa

Condizioni meteorologiche avverse (pioggia, foschia, neve).

Durante il funzionamento del cannocchiale il modulo telemetrico si riscalda

Possibile causa

La parte metallica sul corpo del cannocchiale è un radiatore ed è progettata per lo scarico del calore dai componenti elettronici del cannocchiale che riscaldandosi durante il funzionamento del cannocchiale, forniscono loro il regime termico del funzionamento necessario.

Soluzione

Il riscaldamento del radiatore è normale e non è considerato un difetto.

Conformità con la legge e dichiarazioni di esclusione di responsabilità

Attenzione! I visori notturni digitali **Digisight Ultra N450/N455 LRF** necessitano di un certificato nel caso in cui vengano esportati all’estero.

Compatibilità elettromagnetica. Questo prodotto è conforme alla norma europea EN 55032:2015, Classe A.

Avvertenza: l’uso di questa apparecchiatura in un’area residenziale può causare perturbazioni radioelettriche.

Attenzione — in caso di utilizzo di dispositivi di comando o di regolazione di natura diversa da quelli riportati in questa sede oppure qualora si seguano procedure diverse vi é il pericolo di provocare un’esposizione alle radiazioni particolarmente pericolosa.

Aggiornamenti al prodotto. Il produttore si riserva il diritto, in qualunque momento e senza obbligo di previa comunicazione al Cliente, di apportare modifiche alle caratteristiche, al design e al contenuto della confezione (nel rispetto delle leggi vigenti, se applicabili) che non compromettano la qualità del Prodotto.

Riparazione. La riparazione del prodotto è disponibile entro 5 anni dall’acquisto del prodotto.

Limitazione di responsabilità. Soggetto alle norme e ai regolamenti obbligatoriamente applicabili, il produttore non è responsabile per azioni, reclami, cause giudiziarie, procedimenti, costi, spese, danni o obblighi (se ve ne sono), causati dall’utilizzo del prodotto. L’utilizzo del prodotto e le azioni intraprese con esso sono di esclusiva responsabilità del Cliente. L’unico impegno del Produttore si limita alla fornitura del/i prodotto/i e dei relativi servizi in base ai termini e alle condizioni delle transazioni concluse, incluse le disposizioni stabilite nelle condizioni di garanzia. La fornitura al Cliente di prodotti venduti e di servizi erogati dal Produttore non è da intendere, interpretare o considerare, sia espressamente che implicitamente, come un beneficio o un obbligo nei confronti di terzi (oltre a Distributore, Rivenditore, Acquirente). La responsabilità del Produttore per qualsiasi danno, indipendentemente dalla forma in cui si manifesta o dall’azione che lo causa, non eccederà i pagamenti o altre spese versate al Produttore per il/i prodotto/i e/o i servizi.

IL PRODUTTORE NON È RESPONSABILE PER LA PERDITA DI REDDITO O PER I DANNI INDIRETTI, PARTICOLARI, INCIDENTALI, CONSEQUENZIALI, ESEMPLARI O PUNITIVI, ANCHE NEL CASO CHE IL PRODUTTORE SAPESSE O AVREBBE DOVUTO SAPERE CHE TALI DANNI ERANO POSSIBILI, E ANCHE NEL CASO CHE I DANNI DIRETTI NON SODDISFINO I REQUISITI PER UN RIMEDIO.